1.0 RIDUTTORI - MOTORIDUTTORI ORTOGONALI
HELICAL BEVELGEARBOXES AND GEARED MOTORS
KEGELRADGETRIEBE - KEGELRADGETRIEBEMOTOREN

RXO
RXV

				Pag. Page Seite
1.1	Caratteristiche costruttive	*Construction features*	Konstruktionsmerkmale	**B2**
1.2	Livelli di pressione sonora SPL [dB(A)]	*Mean sound pressure levels SPL [dB(A)]*	Schalldruckpegel SPL [dB(A)]	**B3**
1.3	Criteri di selezione	*Gear unit selection*	Auswahlkriterien	**B4**
1.4	Verifiche	*Verification*	Überprüfungen	**B7**
1.5	Designazione	*Designation*	Bezeichnung	**B12**
1.6	Lubrificazione	*Lubrication*	Schmierung	**B15**
1.7	Verifica carichi radiali e assiali	*Overhung and thrust load verification*	Überprüfung der Radial- und Axialkräfte	**B19**
1.8	Prestazioni riduttori RXP1	*RXP1 gear unit ratings*	Leistungen der RXP1-Getriebe	**B21**
1.9	Prestazioni riduttori RXP2	*RXP2 gear unit ratings*	Leistungen der RXP2-Getriebe	**B25**
1.10	Prestazioni riduttori RXP3	*RXP3 gear unit ratings*	Leistungen der RXP3-Getriebe	**B29**
1.11	Motori applicabili	*Compatible motors*	Applizierbare Motoren	**B33**
1.12	Momenti d'inerzia	*Moments of inertia*	Trägheitsmomente	**B34**
1.13	Dimensioni	*Dimensions*	Applizierbare Motoren	**B36**

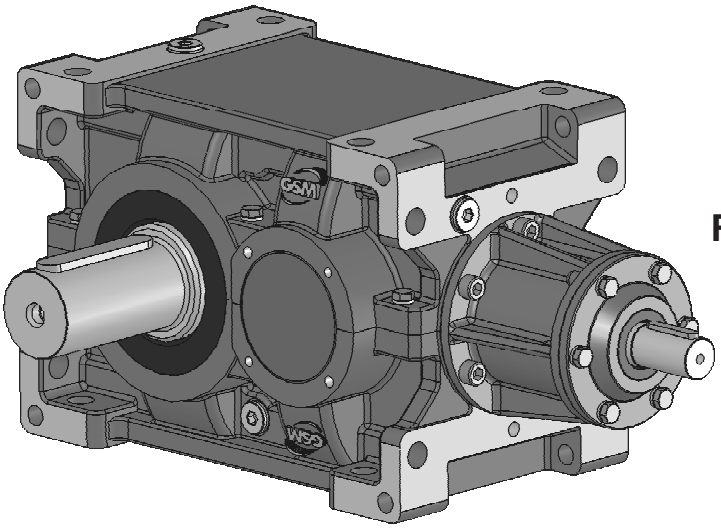

RXO

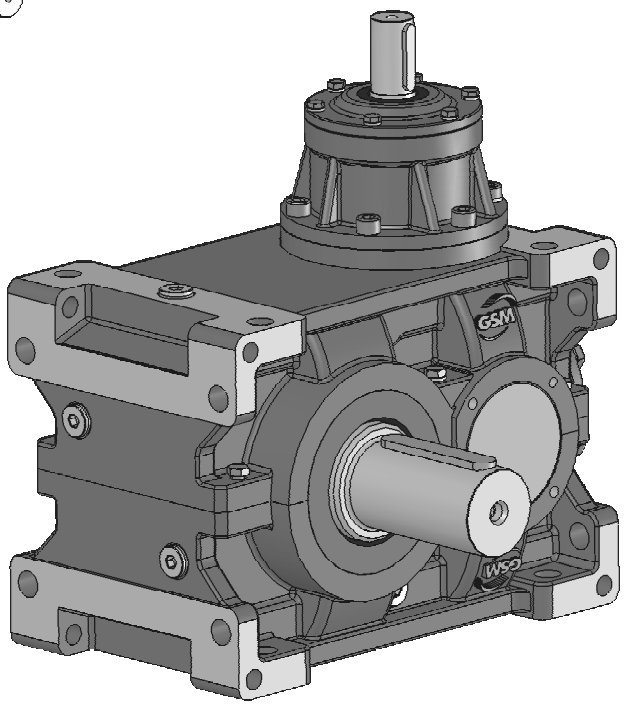

RXV

1.1 Caratteristiche costruttive

Generalità

Le dimensioni dei nostri riduttori e i rapporti di trasmissione seguono la serie dei numeri normali (serie di RENARD) Ra 20 UNI 2016. 68. I particolari accorgimenti adottati nella costruzione della carcassa esterna conferiscono ai nostri riduttori un'ampia versatilità di montaggio.

La grande scelta disponibile del tipo di esecuzione ci permette di soddisfare anche le esigenze più particolari. L'elevato numero di rapporti di trasmissione.

i_N =(1.12 ÷ 1250), consente in alcuni casi di scegliere un riduttore di taglia inferiore. La suddivisione della carcassa in due parti e i coperchi fissati con viti consentono una facile manutenzione.

Ingranaggi

Gli ingranaggi cilindrici a dentatura elicoidale, sono rettificati sul profilo ad evolvente dopo cementazione, tempra e rinvenimento finale. Gli ingranaggi conici a dentatura gleason sono rodati, (o rettificati a seconda della grandezza del riduttore), dopo cementazione tempra e rinvenimento finale.
L'ottimizzazione geometrica dell'ingranaggio unitamente ad una accurata lavorazione, assicura bassi livelli di rumorosità e garantisce elevati rendimenti:

- 0.95 per un riduttore a due stadi di riduzione
- 0.93 per un riduttore a tre stadi di riduzione
- 0.91 per un riduttore a quattro stadi di riduzione

Tutti gli ingranaggi sono costruiti in:

– 16CrNi4, 20CrNi4, 18NiCrMo5, 20MnCr5 UNI 7846-78.

La capacità di carico é stata calcolata a pressione superficiale e a rottura secondo la normativa ISO 6336 (a richiesta sono possibili verifiche secondo le norme AGMA 2001-C95).

Alberi

Gli alberi lenti pieni sono realizzati in 39NiCrMo3 UNI 7845-78. Gli alberi veloci sono realizzati in 16 Cr Ni 4 UNI, 20MnCr5 UNI 7846-78 o in 39 Ni Cr Mo 3 UNI 7845-78. Sono verificati a flesso-torsione con elevato coefficiente di sicurezza. Le estremità d'albero cilindriche sono secondo UNI 6397-68, DIN 748, NF E 22.051, BS 4506-70, ISO/R 775-69, escluso corrispondenza R-S, con foro filettato in testa secondo DIN 1414.. Linguette secondo UNI 6604-69, DIN 6885 BI, 1-68, NF E 27.656 22.175, BS 4235.1-72, ISO/R 773-69 escluso corrispondenza I.

1.1 Construction features

General description

Gear unit dimensions and transmission ratios follow a geometric progression based on the Ra20 series of preferred (or Renard) numbers in accordance with UNI 2016.68. The casing incorporates special design features to provide the utmost mounting versatility.

Our exhaustive range of designs is guaranteed to meet the requirements of every application, no matter how specific. Our broad range of transmission ratios.

i_N =(1.12 ÷ 1250) and high ratio density frequently allows selection of a smaller size. Split casing design and bolted covers ensure great ease of maintenance.

Gearing

Helical spur gear sets are first case hardened, hardened and tempered and finally their involute profile is ground. Gleason bevel gear sets are first case hardened, hardened and tempered and finally broken in (or ground, depending on gear unit size). Optimal gear geometry and high machining accuracy ensure low noise levels and higher efficiency:

- 0.95 for double reduction gear units
- 0.93 for triple reduction gear units
- 0.91 for quadruple reduction gear units

All gear sets are in:

– 16CrNi4, 20CrNi4, 18NiCrMo5, 20MnCr5 UNI 7846-78.

The load capacity of gear sets is calculated at contact and root bending stress in accordance with standard ISO 6336 (gears can be rated to AGMA 2001-C95 on request).

Shafts

Solid output shafts are manufactured from 39NiCrMo3 UNI 7845-78. Input shafts are made from 16 Cr Ni 4 UNI, 20MnCr5 UNI 7846-78 or 39 Ni Cr Mo 3 UNI 7845-78. Shaft calculations incorporate a high safety factor and are validated by bending and torsional stress analyses. Cylindrical shaft ends are in accordance with UNI 6397-68, DIN 748, NF E 22.051, BS 4506-70, ISO/R 775-69, excluding section R-S, with centre tapped hole at shaft end to DIN 1414. Keys are in accordance with UNI 6604-69, DIN 6885 BI, 1-68, NF E27.656 22.175, BS 4235.1-72, ISO/R 773-69 excluding section I.

1.1 Konstruktionsmerkmale

Allgemeines

Die Baugrößen und Übersetzungen unserer Getriebe sind der normalen Nummernserie (RENARD Reihe) Ra 20 UNI 2016.68 gemäß ausgelegt.
Die besonderen Konstruktionsmerkmale der Gehäuse ermöglichen die Montage unserer Getriebe in den unterschiedlichsten Einbaulagen.
Das breite Angebot an Ausführungstypen versetzt uns in die Lage, auch den ausgefallenen Anforderungen unserer Kunden entsprechen zu können. Die zahlreichen Übersetzungsverhältnisse.
i_N =(1.12 ÷ 1250) räumen in einigen Fällen die Möglichkeit ein, ein kleineres Getriebe wählen zu können. Die zweiteiligen Gehäuse und die mit Schrauben befestigten Deckel erlauben eine einfache Wartung.

Zahnräder

Das Evolventenprofil der Stirnrädergetriebe mit Schrägverzahnung wird nach dem Einsatzhärten, dem Abschrecken und dem Anlassen entsprechend geschliffen. Die Kegelzahnräder mit Gleason-Verzahnung sind bereits eingelaufen (oder in Abhängigkeit der Getriebegröße geschliffen), dies erfolgt nach dem Einsatzhärten, Abschrecken und Anlassen.
Die geometrische Optimierung des Zahnrads verbunden mit einer akkuraten Bearbeitung gewährleistet niedrige Geräuschentwicklung und einen hohen Wirkungsgrad:
- 0.95 bei Getrieben mit zwei Getriebestufen
- 0.93 bei Getrieben mit drei Getriebestufen
- 0.91 bei Getrieben mit vier Getriebestufen

Alle Zahnräder werden aus folgenden Material gefertigt:
– 16CrNi4, 20CrNi4, 18NiCrMo5, 20MnCr5 UNI 7846-78.

Die Belastbarkeit wurde auf Oberflächendruck und Bruch der Richtlinie ISO 6336 gemäß berechnet (auf Anfrage können Überprüfungen den Normen AGMA 2001-C95 gemäß vorgenommen werden).

Wellen

Die vollen Abtriebswellen sind aus 39NiCrMo3 UNI 7845-78 realisiert. Die Antriebswellen dagegen aus 16 Cr Ni 4 UNI, 20MnCr5 UNI 7846-78 oder aus 39 Ni Cr Mo 3 UNI 7845-78. Sie werden unter Berücksichtigung eines hohen Sicherheitskoeffizienten auf Biegung-Windung getestet. Die Enden der zylindrischen Wellen entsprechen den Normen UNI 6397-68, DIN 748, NF E 22.051, BS 4506-70, ISO/R 775-69, ausgenommen Zuordnung R-S, mit Gewindebohrung in der Wellenspitze DIN 1414. Die Federkeile entsprechen UNI 6604-69, DIN 6885 BI, 1-68, NF E 27.656 22.175, BS 4235.1-72, ISO/R 773-69, ausgenommen Zuordnung I.

Cuscinetti

Tutti i cuscinetti sono del tipo a rulli conici o a rulli orientabili, di elevata qualità e dimensionati per garantire una lunga durata se lubrificati con il tipo di lubrificante previsto a catalogo.

Bearings

All bearings are high quality taper or self-aligning roller bearings suitably sized to ensure long service life provided the approved lubricants indicated in this catalogue are used.

Lager

Bei allen Lagern handelt es sich um hochqualitative Kegelrollenlager mit orientierungsfähigen Rollen und in Maßen, die so ausgelegt sind, dass sie bei Einsatz der gemäß Katalogangaben vorgesehenen Schmiermittel eine lange Lebensdauer garantieren.

Carcassa

La carcassa è ottenuta per fusione in GG 250 ISO 185 fino alla grandezza 820.
Le altre grandezze sono in acciaio Fe430 EN UNI 10025 composto elettrosaldato e disteso.
I particolari accorgimenti adottati nel disegno della struttura permettono di ottenere un' elevata rigidezza.

Casing

Casings up to size 820 are cast from GG 250 ISO 185 cast iron.
All other sizes use casings fabricated from electrically welded stress relieved Fe430 steel EN UNI 10025.
Casing design incorporates special arrangements to provide superior rigidity.

Gehäuse

Die Gehäuse der Getriebe bis Baugröße 820 werden im Gussverfahren aus GG 250 ISO 185 gewonnen; die anderen Baugrößen werden aus elektroverschweißtem und entspanntem Kombistahl Fe430 EN UNI 10025 realisiert.
Die besonderen, beim Entwurf der Struktur berücksichtigten Vorkehrungen verleihen ihr eine besondere Steifheit.

1.2 Livelli di pressione sonora SPL [dB(A)]

Valori normali di produzione del livello medio di pressione sonora SPL (dB(A)) a velocità in entrata di 1450 min^{-1} (tolleranza +3 db(A)). Valori misurati ad 1 m dalla superficie esterna del riduttore ed ottenuti su elaborazione di prove sperimentali eseguite.
Per raffreddamento artificiale con ventola sommare ai valori di tabella: +2 db(A) per ogni ventola. Per entrata ad un numero di giri diverso sommare i valori come in tabella.
Per particolari esigenze è possibile fornire riduttori con livello medio di pressione sonora ridotto.

1.2 Mean sound pressure levels SPL [dB(A)]

Noise levels are mean sound pressure levels SPL (dB(A)) and refer to normal operation at an input speed of 1450 rpm (tolerance +3 dB(A)). Measurements are taken at 1 m from the external surface of the gear unit and ratings are obtained by processing test data.
For fan-cooled applications, add 2dB(A) to table values for each fan. For different input speeds, add the appropriate values indicated in the table below.
Gear units with lower noise levels to suit particular needs are available on request.

1.2 Schalldruckpegel SPL [dB(A)]

Normale Werte des durchschnittlichen Schalldruckpegels SPL (dB(A)) bei einer Antriebsdrehzahl von 1450 U/min (Toleranz +3 dB(A)). Werte, die aus den Auswertungen der erfolgten experimentellen Tests, bei denen die Messung in 1 m Entfernung von der Getriebeoberfläche erfolgte, resultieren.
Bei Vorliegen einer Zusatzluftkühlung durch Lüfter muss ein Korrekturwert von +2 dB(A) pro Lüfterrad zum Tabellenwert addiert werden. Bei abweichender Antriebsdrehzahl sind die Werte gemäß Tabellenangaben zu addieren.
Im Fall besonderer Anforderungen können Getriebe mit einem reduzierten durchschnittlichen Schalldruckpegel geliefert werden.

	RXO1		RXO2 - RXV2		RXO3 - RXV3	
	i ≤ 2.5	i > 2.5	i ≤ 50	i > 50	i ≤ 250	i > 250
802	78	73	73	68	69	64
804	79	74	74	69	70	65
806	81	76	76	71	72	67
808	82	77	77	72	73	68
810	84	79	79	74	75	70
812	85	80	80	75	76	71
814	87	82	82	77	78	73
816	89	84	84	79	80	75
818	91	86	86	81	82	78
820	93	88	88	83	84	80
822	95	90	90	85	86	82
824	97	92	92	87	88	84
826			94	89	90	86
828			96	91	92	88
830					94	90
832					95	91

n_1 [min^{-1}]	2750	2400	2000	1750	1000	750	500	350
Δ SPL [dB(A)]	8	6	4	2	-2	-3	-4	-6

1.3 Criteri di selezione

Fattore di servizio - Fs

Il fattore di Servizio Fs dipende:

a) dalle condizioni di applicazione
b) dalla durata di funzionamento h/d
c) avviamenti /ora
d) dal grado di affidabilità o margine di sicurezza voluto .

Il fattore di servizio per casi specifici può essere assunto direttamente, altrimenti può essere calcolato in base ai singoli fattori: fattore di durata di funzionamento fs, dal numero di avviamenti /ora fv e dal fattore di sicurezza o grado di affidabilità f_{Ga}.

1.3 Gear unit selection

Service factor - Fs

Service factor Fs is determined on the basis of:
a) operating conditions of application
b) operation per day (h/d)
c) starts and stops per hour
d) desired reliability or safety factor.

Where service conditions allow it, the recommended service factor for a specific application may be u sed directly, otherwise the service factor must be calculated and the following factors must be considered: operation time factor fs, duty cycle factor fv and safety or reliability factor f_{Ga}.

1.3 Auswahlkriterien

Betriebsfaktor - Fs

Der Betriebsfaktor Fs hängt von folgenden Kriterien ab:
a) Einsatzbedingungen
b) Betriebsdauer h/d
c) Anläufe / Stunden
d) Zuverlässigkeitsgrad oder gewünschter Sicherheitsbereich.

In spezifischen Fällen kann der Betriebsfaktor direkt übernommen werden, andernfalls kann er den einzelnen Faktoren gemäß berechnet werden: Betriebsdauerfaktor fs, Anläufe/Stunde fv und Sicherheitsfaktor oder Zuverlässigkeitsgrad f_{Ga}.

$$F_s = f_s \times f_v \times f_{Ga}$$

Le potenze e i momenti torcenti indicati a catalogo nominali sono validi per Fs=1.

Power and torque ratings stated in the catalogue refer to service factor Fs=1.

Die im Katalog angegebenen Nennleistungen und -drehmomente sind für Fs=1gültig.

fs

Macchina motrice / *Prime mover* / Kraftmaschine	h/d	Macchina utilizzatrice / *Driven Machine* / Arbeitsmaschine		
		U	M	S
Motori elettrici, Turbine, Motori oleodinamici *Electric motors, Turbines, Hydraulic motors* Elektrische Motoren, Turbinen, hydraulische Motoren	2	0.8	1.0	1.4
	4	0.9	1.12	1.6
	8	1.0	1.25	1.75
	16	1.25	1.5	2.0
	24	1.5	1.75	2.25
Motori alternativi 4-6 cilindri *Combustion engines with 4-6 cylinders* Verbrennungsmotoren 4-6 Zylinder	2	0.9	1.12	1.6
	4	1.0	1.25	1.75
	8	1.25	1.5	2.0
	16	1.5	1.75	2.25
	24	1.75	2.0	2.5
Motori alternativi 1-3 cilindri *Combustion engines with 1-3 cylinders* Verbrennungsmotoren 1-3 Zylinder	2	1.0	1.25	1.75
	4	1.25	1.5	2.0
	8	1.5	1.75	2.25
	16	1.75	2.0	2.5
	24	2.25	2.5	3.0

U = macchina a carico uniforme
M = macchina con urti moderati
S = macchina con urti severi

h/d = ore di funzionamento giornaliero

Per i moltiplicatori di velocità, moltiplicare i valori di Fs per 1.1

U *= Uniform load*
M *= Moderate shock load*
S *= Heavy shock load*

h/d *=*
hours of operation per day

For speed multipliers, multiply Fs by 1.1

U = Maschine mit gleichmäßiger Last
M = Maschine mit mäßigen Stößen
S = Maschine mit harten Stößen

h/d = Betriebsstunden/Tag

Für Geschwindigkeits-Multiplikatoren die Fs-Werte mit 1.1 multiplizieren

Classificazione dell'applicazione | ***Application classification*** | **Klassifikation der Anwendungsbereiche**

	SETTORE DI APPLICAZIONE	*APPLICATION SECTOR*	ANWENDUNGSBEREICHE
	AGITATORI	***AGITATORS***	**MISCHER**
U	Con densità uniforme	*Uniform product density*	mit gleichmäßiger Dichte
M	Con densità non uniforme	*Variable product density*	keine gleichmäßige Dichte
	ALIMENTARE	***ALIMENTARY***	**LEBENSMITTELBEREICH**
U	Maceratori, bollitori, coclee	*Mashers, boilers, screw feeders,*	Stampfmühlen, Kocher, Schnecken Zerkleinerer,
M	Trituratrici, sbucciatrici, scatolatrici	*blenders, peelers, cartoners*	Schälmaschinen, Einschachtelmaschinen
	ARGANI	***WINCHES***	**SEILWINDEN**
(1)U,M	Sollevamento	*Lifting*	Heben
M	Trascinamento	*Dragging*	Ziehen
S	Bobinatori	*Reel winders*	Aufrollen
	CARTARIO	***PAPER MILLS***	**PAPIER**
U	Avvolgitori, essiccatrici, pressatrici,	*Winders, dryers, couch rolls*	Aufwickler, Trockner, Pressen,
M	Mescolatrici, estrusori, addensatrici	*Mixers, extruders, thickeners*	Mischer, Extruder, Verdichter,
S	Tagliatrici, lucidatrici	*Cutters, glazing cylinders*	Schneidevorrichtungen, Poliermaschinen
	CHIMICO	***CHEMICAL***	**CHEMIE**
S	Estrusori, stampatrici	*Extruders, printing presses*	Extruder, Drucker
M	Importatrici	*Mixers*	Vermischer
	COMPRESSORI	***COMPRESSORS***	**KOMPRESSOREN**
U	Centrifughi	*Centrifugal*	schleudernde
M	Rotativi	*Rotating*	rotierende
M	Assiali	*Axial piston*	axiale
	DRAGHE	***DREDGES***	**BAGGER**
M	Trasportatori	*Conveyors*	Förderer
S	Estrattrici, teste fresatrici	*Extractors, cutter head drives*	Auszugsvorrichtungen, Fräsköpfe
	EDILIZIA	***BUILDING***	**BAUWESEN**
M	Betoniere, coclee	*Cement mixers, screw feeders*	Betonmischer, Schnecken
M	Frantoi, dosatrici	*Crushers, batchers*	Mühlen, Dosiervorrichtungen
S	Frantumatrici	*Stone breakers*	Brecher
	ELEVATORI	***ELEVATORS***	**HEBER**
U	A nastro, scale mobili	*Belt type, escalators*	Mit Förderband, Rolltreppen
M	A tazza, montacarichi, skip	*Bucket conveyors, hoists, skip hoists*	Becherwerke, Lastenaufzüge, Skips
M	Ascensori, ponteggi mobili	*Public lifts, mobile scaffolding*	Lifte, mobile Gerüste
	GRU	***CRANES***	**KRÄNE**
M	Traslazione	*Translation*	Verfahren
M	Rotazione	*Slew*	Drehen
(1)U,M	Sollevamento	*Lifting*	Heben
	LEGNO	***WOOD***	**HOLZ**
M	Accatastatori	*Stackers*	Stapler
M	Trasportatori	*Transporters*	Förderer
M	Seghe, piallatrici, fresatrici	*Saws, thicknessers, routers*	Sägen, Hobelmaschine, Fräsen
	MACCHINE UTENSILI	***MACHINE TOOLS***	**WERKZEUGMASCHINEN**
M	Alesatrici, brocciatrici, cesoiatrici	*Boring machines, broaching*	Bohrer, Räummaschine, Schneidemaschinen
M	Piegatrici, stampatrici	*machines, shearing machines*	Biegemaschinen, Stanzmaschinen
S	Magli, laminatoi	*Bending machines, press forgers*	Gesenkhammer, Walzwerke
		Power hammers, rolling mills	
	MESCOLATORI-MISCELATORI	***MIXERS***	**MISCHER**
U	Con densità uniforme	*Uniform density product*	Mit gleichmäßiger Dichte
M	Con densità non uniforme	*Variable density product*	Keine gleichmäßige Dichte
	MOVIMENTO TERRA	***EARTH MOVING MACHINERY***	**ERDBEWEGUNG**
S	Escavatrici rotative a pale	*Rotating shovel excavators*	Schaufelbagger
M	Trasportatori	*Transporters*	Förderer
	POMPE	***PUMPS***	**PUMPEN**
U	Centrifughe	*Centrifugal*	Zentrifugalpumpen
M,S	Volumetriche a doppio effetto	*Double acting volumetric*	Doppeleffekt-Verdrängerpumpe
M,S	Volumetriche a semplice effetto	*Single acting volumetric*	Verdrängerpumpe
	TRASPORTATORI	***CONVEYORS***	**FÖRDERER**
U	Su rotaie	*On rails*	Auf Rädern
M	A nastro	*Belts*	Mit Band
	TRATTAMENTO ACQUE	***WATER TREATMENT***	**WASSERAUFBEREITUNG**
M	Coclee, trituratori	*Screw feeders, disintegrators*	Schnecken, Zerkleinerer
M	Mescolatori, decantatori	*Mixers, settlers*	Mischer, Dekanter
U	Ossigenatori	Oxygenators	Sauerstoffgeräte
	VENTILATORI	***FAN UNITS***	**VENTILATOREN**
U	Di piccole dimensioni	*Small*	Kleine
M	Di grandi dimensioni	*Large*	Große

1) Per la scelta del fs secondo F.E.M. /1.001/1987 consultare il capitolo "sollevamento".

1) For fs selection in accordance with F.E.M. /1.001/1987, please read Chapter "Lifting".

1) Bei der Wahl des fs gemäß F.E.M. /1.001/1987 Bezug auf das Kapitel "Heben" nehmen.

Fattore correttivo - f_V

Fattore correttivo del fattore di servizio Fs, per tenere conto degli avviamenti/ora. Il fattore di servizio Fs deve aumentare in caso di avviamenti frequenti con coppia di spunto notevolmente maggiore di quella di regime tenendo conto degli avviamenti per ora secondo la seguente tabella.

Duty cycle factor - f_V

This correction factor is used to adjust service Fs to reflect the number of starts per hour. Where an application involves frequent starts at a starting torque significantly greater than running torque, service factor fs must be adjusted to account for the number of starts per hour using the factors indicated in following table.

Korrekturfaktor - f_V

Korrekturfaktor des Betriebsfaktors Fs unter Berücksichtigung der Anläufe/Std. Der Betriebsfaktor Fs muss bei häufigen Anläufen mit einem erheblich über dem Nenndrehmoment liegenden Anlaufmoment angehoben werden, wobei die Anläufe pro Stunde gemäß nachstehender Tabelle zu berücksichtigen sind.

f_V

Avv/h - *Starts/minute* - Anl./Std.	U	M	S
$Z \leq 5$	1	1	1
$5 < Z \leq 30$	1.2	1.12	1.06
$30 < Z \leq 63$	1.33	1.2	1.12
$63 < Z$	1.5	1.33	1.2

Fattore affidabilità - f_{Ga}

Un margine di sicurezza o di affidabilità è già inserito nella prestazione di catalogo del riduttore. Se per particolari esigenze è necessaria un' affidabilità maggiore si aumenti il fattore di servizio ed in particolare si può dare i seguenti fattori:
Grado di affidabilità normale: $f_{Ga} = 1$;
Grado di affidabilità elevato (difficoltà di manutenzione, grande importanza del riduttore nel ciclo produttivo, sicurezza per le persone, ecc...): $f_{Ga} = 1.25 - 1.4$;
Non occorre introdurre coefficienti correttivi nel caso che si alternino cicli di funzionamento con carichi applicati nei due sensi,poichè se ne è già tenuto conto nel progetto degli ingranaggi.

Safety factor - f_{Ga}

Catalogue ratings incorporate a safety or reliability factor as standard. If greater reliability is required to meet specific requirements, service factor must be increased using the following factors:
Standard safety factor: $f_{Ga} = 1$;
High safety factor (recommended for difficult maintenance situations, where gear unit performs a critical task in the overall production process or a task such to affect the safety of people, etc...): $f_{Ga} = 1.25 - 1.4$;
Applications with alternating duty cycles where load is applied in both directions have been considered in gear calculations and require no correction factors.

Zuverlässigkeitsfaktor - f_{Ga}

Die Katalogangaben der Getriebeleistungen enthalten bereits einen Sicherheitsbereich oder Zuverlässigkeitsgrad. Falls aufgrund besonderer Anforderungen ein höherer Zuverlässigkeitsgrad verlangt wird, muss der Betriebsfaktor unter Bezugnahme insbesondere auf folgende Faktoren gesteigert werden.
Normaler Zuverlässigkeitsgrad: $f_{Ga} = 1$;
Hoher Zuverlässigkeitsgrad (schwierige Instandhaltung, für den Produktionszyklus besonders wichtiges Getriebe, Personenschutz, usw....): $f_{Ga} = 1.25 - 1.4$.
Wechseln die Betriebszyklen mit in beide Richtungen applizierbaren Lasten, ist das Anwenden der Korrekturkoeffizienten nicht erforderlich, da diese Situation bereits beim Entwurf der Zahnräder berücksichtigt wurde.

Fattore correttivo delle prestazioni - f_N

Fattore correttivo delle prestazioni nominali per tenere conto delle velocità in entrata n_1>1450 min^{-1}.

Input speed factor - f_N

This correction factor is used to adjust performance ratings to account for input speeds n_1>1450 min^{-1}.

Korrekturfaktor der leistungen - f_N

Korrekturfaktor der Nennleistungen unter Berücksichtigung der Eingangsdrehzahlen n_1>1450 min^{-1}

fn

n_1 [min^{-1}]	$i_N \leq 8$		$8 < i_N < 80$		$i_N \geq 80$	
	T_N	P_N	T_N	P_N	T_N	P_N
2750	0.82	1.56	0.90	1.71	1.00	1.90
2400	0.85	1.41	0.92	1.52	1.00	1.66
2000	0.90	1.24	0.94	1.30	1.00	1.38
1750	0.94	1.13	0.97	1.17	1.00	1.21
1450	1.00	1.00	1.00	1.00	1.00	1.00

Procedura di selezione

Conosciuti i dati dell' applicazione calcolare:
- $i = n_1/n_2$ rapporto richiesto

- potenza nominale:

$$fn \times P_N \geq P_1 \times f_S \times f_V \times f_{Ga}$$

oppure
-coppia nominale:

$$fn \times T_N \geq T_2 \times f_S \times f_V \times f_{Ga}$$

Scegliere gli stadi, il rapporto, la grandezza, l'esecuzione, la forma costruttiva e verificare le dimensioni del riduttore e di eventuali accessori o particolari estremità.
Nel calcolo si consideri un rendimento per stadio di 0.98.

Selection procedure

Locate application information and determine:
- required ratio $i = n_1/n_2$

- nominal power:

$$fn \times P_N \geq P_1 \times f_S \times f_V \times f_{Ga}$$

or
- nominal torque:

$$fn \times T_N \geq T_2 \times f_S \times f_V \times f_{Ga}$$

Select number of stages, ratio, size, shaft arrangement and design configuration and then check the dimensions of gear unit and any accessories or particular input/output configurations you have selected.
Please consider 0.98 efficiency per stage in your calculations.

Auswahlverfahren

Sind die Daten der Anwendung bekannt, ist wie folgt zu kalkulieren:
- $i = n_1/n_2$ gefordertes Übersetzungsverhältnis
- Nennleistung:

$$fn \times P_N \geq P_1 \times f_S \times f_V \times f_{Ga}$$

oder
- Nenndrehmoment:

$$fn \times T_N \geq T_2 \times f_S \times f_V \times f_{Ga}$$

Die Stufen, Übersetzung, Größe, Ausführung sowie Bauform wählen und die Größe des Getriebes und des eventuellen Zubehörs oder besondere Wellenenden überprüfen.
Bei der Berechnung ist pro Stufe einen Wirkungsgrad von 0.98 zu berücksichtigen.

1.4 Verifiche

1)Compatibilità dimensionale con ingombri disponibili (es diametro del tamburo) e delle estremità d'albero con giunti,dischi o pulegge.

2) Compatibilità del rapporto selezionato con l'esecuzione albero cavo.

3) Ammissibilità di carichi radiali e/o assiali esterni; i carichi radiali Fr_1 e Fr_2 ammissibili sono riportati nelle tabelle delle prestazioni e si intendono applicati in mezzeria dell'estremità dell'albero. Per condizioni diverse consultare la pag. A19.

4) Massimo sovraccarico nel caso di:

- inversioni di moto per effetti inerziali,
- commutazioni da bassa ad alta polarità,
- avviamenti e frenature a pieno carico con grandi momenti d'inerzia (soprattutto ne caso di bassi rapporti),
- sovraccarichi, urti od altri effetti dinamici, deve essere verificata la condizione:

$T_{max} \leq 2 \times T_N$.

5) Numero massimo di giri in entrata $n_{1\ max}$ (vedere tabelle seguenti):

1.4 Verification

1) Ensure that dimensions are compatible with space constraints (for instance, drum diameter) and shaft ends are compatible with any couplings, discs or pulleys to be used.

2) Ensure that selected ratio is available for the hollow shaft configuration.

3) Check that overhung and/or thrust loads do not exceed permissible loads; permissible overhung loads Fr_1 and Fr_2 at midpoint of shaft extension are listed in the rating tables. For any conditions other than those listed above, please read page A19.

4) Determine maximum overload in the event of:
- *reversing due to inertia,*
- *switching from low to high polarity,*
- *starts and stops under full load with high moment of inertia (this is especially important for low ratios),*
- *overload, shock load or other dynamic load conditions, and determine whether this condition is verified:*

$T_{max} \leq 2 \times T_N$.

5) Check maximum input speed (rpm) $n_{1\ max}$ (see the following tables):

1.4 Überprüfungen

1) Kompatibilität der Abmessungen mit verfügbaren Maßen (z.B. Trommeldurchmesser) und der Wellenenden mit den Kupplungen, Scheiben oder Riemenscheiben.

2) Kompatibilität des gewählten Übersetzungsverhältnisses mit der Ausführung der Hohlwelle.
3) Zulässigkeit der externen Radial- und/oder Axialkräfte; die zulässigen Radialkräfte Fr_1 und Fr_2 werden in den Leistungstabellen angegeben und verstehen sich als auf die Wellenmitte wirkend. Im Fall anderer Bedingungen verweisen wir auf Seite A19.
4) Maximale Überlast im Fall von:

- Drehrichtungs-Umkehr aufgrund von Trägheitseffekten,
- Umschaltung von niedriger auf hohe Polarität,
- Anläufe und Bremsungen unter Volllast mit hohen Trägheitsmomenten (vor allem ei niedrigen Übersetzungsverhältnissen)
- Überlasten, Stöße oder andere dynamische Effekte.

Es muss die Bedingung:
$T_{max} \leq 2 \times T_N$. überprüft werden.

5) Max. Antriebsdrehzahl n_{1max} (siehe nachstehende Tabellen):

$n_{1\ max}$ (min^{-1})

		802	804	806		808		810		812		814		816		818		820	
	in	splash oil	splash oil	splash oil	forced lubric.	splash oil	forced lubric.	splash oil	forced lubric.	splash oil	forced lubric.	splash oil	forced lubric.	splash oil	forced lubric.	splash oil	forced lubric.	splash oil	forced lubric.
RXO1	4.3-13.3	3500	3500	2900	3500	2900	3500	2500	2900	2500	2900	2000	2500	1750	2500	1500	2000	1500	2000
RXV1	13.4-28.6			3500		3500		2900	3500	2900	3500	2500	2900	2500	2900	2000	2900	2000	2500
RXO2	19-54.6	3500	3500	3500	3500	3500	3500	3500	3500	2900	3500	2900	3500	2500	2900	2500	2900	2000	2500
RXV2	54.6-130.5																		2900
RXO3	108-240	3500	3500	3500	3500	3500	3500	3500	3500	3500	3500	2900	3500	2500	3500	2500	3500	2500	3500
RXV3	i>240													2900		2900		2900	

		822		824		826		828		830		932	
	in	splash oil	forced lubric.	splash oil	forced lubric.	splash oil	forced lubric.	splash oil	forced lubric.	splash oil	forced lubric.	splash oil	forced lubric.
RXO1	4.3-13.3	1500	2000	*									
RXV1	13.4-28.6	1750	2500										
RXO2	19-54.6	2000	2500	2000	2500	*		*					
RXV2	54.6-130.5		2900		2900								
RXO3	108-240	2500	2900	2500	2900	2000	2500	*		*		*	
RXV3	i>240						2900						

* Valori su richiesta / *Ratings supplied on request* / Wertangaben auf Anfrage

6) Verifica Posizione di montaggio

7) Adeguatezza della potenza termica del riduttore:
Nel caso di solo riduttore in servizio continuo o intermittente gravoso in ambienti a temperatura elevata e/o con difficoltà di scambio termico (es. acciaierie) è necessario verificare che la potenza termica nominale corretta dai fattori sia superiore alla potenza assorbita come evidenziato nella seguente equazione:

6) Check mounting position

7) Ensure gear unit thermal power is suitable for the application:
If a gear unit is to be used in continuous or intermittent duty in environments where high temperatures and/or poor heat exchange are encountered (such as steelworks), check to ensure the thermal power obtained after application of the relevant correction factors is greater than absorbed power, i.e. that the following condition is verified:

6) Prüfen der Einbaulage

7) Angemessene thermische Grenzleistung des Getriebes:
Wird ein einziges Getriebe im Dauerbetrieb oder harten Schaltbetrieb in einer Umgebung mit hohen Temperaturen und/oder einem schwierigem Wärmeaustausch (z.B. Stahlwerke) eingesetzt, muss geprüft werden, dass die thermische, von den jeweiligen Faktoren korrigierte Nenngrenzleistung über der Aufnahmeleistung liegt, wie es in der folgenden Gleichung dargestellt wird:

$$P_1 \leq P_{tN} \cdot fm \cdot fa \cdot fd \cdot fp \cdot ff \quad [kW]$$

Dove:

P_{tN}= potenza termica nominale
fm = fattore correttivo per la posizione di montaggio
fa = fattore correttivo dell'altitudine
fd = fattore correttivo del tempo di lavoro
fp = fattore correttivo della temperatura ambiente
ff = fattore correttivo di aerazione con ventola

Qualora tale condizione non sia verificata occorre sostituire la ventola con un gruppo di raffreddamento con scambiatore di calore. Per selezionare il gruppo di raffreddamento adeguato occorre determinare la P_{ta} necessaria:

Where:

P_{tN} = thermal power rating
fm = mounting position factor

fa = altitude factor
fd = operation time factor
fp = ambient temperature factor

ff = fan cooling factor

If this condition is not verified, opt for a heat exchanger instead of fan cooling. To select a suitable cooling unit, you need to determine required P_{ta} :

Hier ist:

P_{tN} = thermische Nenngrenzleistung
fm = Korrekturfaktor für Einbaulage

fa = Höhenkorrekturwert
fd = Korrekturfaktor der Arbeitszeit
fp = Korrekturfaktor der Umgebungstemperatur
ff = Korrekturfaktor der Belüftung durch Lüfter

Sollte diese Bedingung nicht gegeben sein, muss der Lüfter durch ein Kühlaggregat mit Wärmeaustauscher ersetzt werden. Vor der Wahl des angemessenen Kühlaggregats muss zunächst die erforderliche P_{ta} bestimmt werden:

$$P_{ta} \leq P_1 - (P_{tN} \cdot fm \cdot fa \cdot fd \cdot fp) \quad [kW]$$

dove:

P_{ta} = potenza termica addizionale

Dopo avere selezionato il gruppo di raffreddamento, ripetere la verifica aggiungendo alla precedente il valore massimo di P_{tamax} del range identificato espresso in tabella, adeguato con i coefficienti correttivi di temperatura acqua e aria:

Where:

P_{ta} = additional thermal power required

After selecting the cooling unit, check that the following condition is satisfied; as you can see, it considers the upper limit value P_{tamax} of the resulting tabulated range adjusted using the water and air temperature correction factors:

Hier ist:

P_{ta} = thermische Zusatzgrenzleistung

Nach erfolgter Wahl der Kühlgruppe, die Kontrolle wiederholen und dabei dem vorausgehenden Wert den max.
Wert des P_{tamax} des in der Tabelle angegebenen Bereichs zurechnen und durch die Korrekturkoeffizienten der Wasser- und Lufttemperatur anpassen:

$$P_1 \leq (P_{tN} \cdot fm \cdot fa \cdot fd \cdot fp) + (P_{tamax} \cdot fw \cdot fc) \quad [kW]$$

dove:

P_{tamax} = potenza termica addizionale del range identificato espresso in tabella

fw = coefficiente relativo alla temperatura dell'acqua (esclude f_c)
fc = coefficiente relativo alla temperatura dell'aria (esclude fw)

La P_{tN} è riferita ad un ambiente industriale aperto; nel caso di ambienti confinati scarsamente aerati consultarci.

Where:

P_{tamax} = additional thermal power required obtained from resulting tabulated range

fw = water temperature factor (excludes f_c)

fc = air temperature factor (excludes fw)

P_{tN} refers to an open space industrial environment; in the event of a confined space environment with poor ventilation, please contact the factory.

Hier ist:

P_{tamax} = thermische Zusatzgrenzleistung des identifizierten, in der Tabelle angegebenen Bereichs
fw = Koeffizient bezüglich der Wassertemperatur (schließt f_c aus)
fc = Koeffizient bezüglich der Lufttemperatur (schließt fw aus)

Die P_{tN} bezieht sich immer auf einen Einsatz im industriellen offenen Umfeld; sollten Umgebungen mit geringer Belüftung daran angrenzen, bitten wir Sie, sich mit uns in Verbindung zu setzen.

P_{tN}

	802	804	806	808	810	812	814	816	818	820	822	824	826	828	830	832
RXO1	30	39	51	66	82	104	127	158	203	252	304	368	—	—	—	—
RXO2	24	30	40	52	65	82	102	127	165	205	248	306	368	445	—	—
RXO3	14	17	23	30	38	49	61	77	101	127	156	195	235	289	365	440

fm

fm.: fattore correttivo per la posizione di montaggio , velocità e rapporto.
(fm=1 nel caso in cui n_1 richieda la lubrificazione forzata)
(fm=1nel caso in cui n_1= 0-749 min^{-1})

fm.: correction factor accounting for mounting position, speed and ratio.
(fm=1 if n_1 requires forced lubrication)

(fm=1 if n_1= 0-749 min^{-1})

fm.: Korrekturfaktor für Einbaulage, Drehzahl und Übersetzungsverhältnis.
(fm=1 falls n_1 eine Zwangsschmierung erfordert)
(fm=1 bei n_1= 0-749 min^{-1})

size		i	n1						
			0-n_{1max}	750-1250	1251-1750	1751-n_{1max}	750-1250	1251-1750	1751-n_{1max}
			M1-M2-M6	M3-M5			M4		
RXO1 RXV1	**802-806**	4.4-25.9	1	1	1	1	1	1	1
	808-814	4.4-11.7		0.9	0.8	0.65	1	0.9	0.7
		13.3-28.5		0.95	0.85	0.7	1	1	0.8
	816-824	4.4-11.7		0.7	0.65	0.5	0.9	0.8	0.65
		13.7-27.6		0.9	0.75	0.65	0.95	0.85	0.75

size		i	n1						
			0-n_{1max}	750-1250	1251-1750	1751-n_{1max}	750-1250	1251-1750	1751-n_{1max}
			M1-M2	M3-M6			M4-M5		
RXO2 RXV2	**802-806**	19.4-124	1	1	1	1	1	1	1
	808-814	19.1-41.4		0.95	0.85	0.7	0.85	0.75	0.6
		43.6-123		1	0.9	0.75	0.9	0.8	0.65
	816-820	19.3-39.3		0.85	0.75	0.6	0.7	0.65	0.5
		44.1-124		0.9	0.8	0.65	0.75	0.7	0.55
	822-828	19.4-40		0.75	0.7	0.55	0.7	0.6	0.5
		42.2-132		0.85	0.75	0.6	0.7	0.65	0.5

size		i	n1						
			0-n_{1max}	750-1250	1251-1750	1751-n_{1max}	750-1250	1251-1750	1751-n_{1max}
			M1-M2	M3-M6			M4-M5		
RXO3 RXV3	**802-806**	110-700	1	1	1	1	1	1	1
	808-814	110-231		0.95	0.85	0.7	0.9	0.8	0.65
		243-700		1	1	0.8	1	0.9	0.75
	816-820	109-257		0.9	0.8	0.65	0.85	0.75	0.6
		264-697		1	0.9	0.75	0.95	0.85	0.7
	822-832	108-253		0.85	0.75	0.6	0.75	0.7	0.55
		268-731		0.95	0.85	0.7	0.9	0.8	0.65

N.B. I valori di n_{1max} sono riportati al punto 5 (Verifiche).

NOTE n_{1max} values are listed at point 5 (Verification).

HINWEIS: Die Werte n_{1max} werden unter Punkt 5 "Überprüfungen" angegeben.

fa

Fattore correttivo dell'altitudine
Altitude factor
Korrekturwert der Höhe

m	0	750	1500	2250	3000
fa	1	0.95	0.9	0.85	0.81

fd

Fattore correttivo del tempo di lavoro
Operation time factor
Korrekturwert der Betriebszeit

S3%	**fd**
100	1
80	1.05
60	1.15
40	1.35
20	1.8

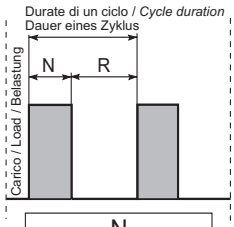

$$S3 = \frac{N}{N + R} \cdot 100$$

fp

Fattore correttivo della temperatura ambiente.

Ambient temperature factor.

Korrekturfaktor der Umgebungstemperatur.

Temperatura ambiente *Ambient temperature* Umgebungstemperatur	50 °C	40 °C	30 °C	20 °C	10 °C	0 °C
fp	0.63	0.75	0.87	1	1.12	1.25

ff

Il fattore correttivo ff della potenza termica che tiene conto dell'effetto refrigerante della ventola assume in accordo con le norme AGMA 6010.E88 i valori riportati nella tabella 8. L'impiego è limitato alle velocità maggiori o uguali a 700 min^{-1}.

Cooling fan factors ff reported in table 8 are in accordance with AGMA 6010. E88 and can be used directly to adjust thermal power to reflect the use of a cooling fan. These factors must only be used for speeds equal to 700 rpm and higher.

In Übereinstimmung mit den Normen AGMA 6010.E88 nimmt der Korrekturwert ff der thermischen Grenzleistung, der den Kühleffekt des Lüfters berücksichtigt, die in der Tabelle 8 angegebenen Werte an. Der Einsatz beschränkt sich auf die Drehzahlen die 700 min^{-1} betragen oder darüber liegen.

Tipo / *Type* / Typ	Tipo ventola / *Fan type* / Lüftertyp	Note / *Notes* / Notes	ff
RXO **RXV**	VE	—	1.7

N.B. La Ventola è applicabile solo RXO1 e RXO2
NOTE: The fan is available onlyvfor RXO1 Aand RXO2
HINWEIS: Das Lüfterrad kann nur an RXO1 und RXO2 appliziert werden

Pta [kW]

Potenza termica addizionale / *Additional thermal power* / Thermische Zusatzgrenzleistung

Raffreddamento con scambiatore acqua-olio (Tacqua=15°C) *Cooling by water-oil exchanger (Twater=15°C)* Kühlung durch Wasser-/Ölaustauscher (TWasser=15°C)		
Gruppo *Size* Größe	**RXO1** **RXV1**	**RXO2** **RXV2**
1	≤ 68	≤ 45
2	69 ÷ 116	46 ÷ 78
3	117 ÷ 175	79 ÷ 116
4	176 ÷ 532	117 ÷ 355
5	533 ÷ 1021	356 ÷ 680

Raffreddamento con scambiatore aria-olio (Taria=20°C) *Cooling by air-oil exchanger (Tair=20°C)* Kühlung durch Luft-/Ölaustauscher (TLuft=20°C)		
Gruppo *Size* Größe	**RXO1** **RXV1**	**RXO2** **RXV2**
1	≤ 113	≤ 75
2	114 ÷ 212	76 ÷ 140
3	213 ÷ 445	141 ÷ 298
4	446 ÷ 578	299 ÷ 386
5	579 ÷ 1021	387 ÷ 680

fw

Coefficiente relativo alla temperatura dell'acqua
Water temperature factor
Koeffizient bezüglich der Wassertemperatur

Twater	15°C	20° C	25° C	30° C
fw	1	0,85	0,7	0,6

fc

Coefficiente relativo alla temperatura dell'aria
Air temperature factor
Koeffizient bezüglich der Lufttemperatur

Tair	15° C	20° C	25° C	30° C	35° C	40° C
fc	1,12	1	0,88	0,75	0,65	0,5

8) Compatibilità esecuzione grafica e forma costruttiva.
A seguito una tabella che riassume la compatibilità tra esecuzione grafica, estremità di entrata ed uscita, ventola e antiretro.

8) Ensure that shaft arrangement and design configuration are compatible.
The following table provides an overview of available options in terms of shaft arrangements, input and output configurations, fan and backstop, and their compatibility.

8) Kompatibilität der grafischen Ausführung und der Bauform.
Nachstehend werden die Kompatibilitäten zwischen grafischer Ausführung, Ende der Antriebs-und Abtriebswelle, Lüfter und Rücklaufsperre in einer Tabelle zusammengefasst.

RX01

ESECUZIONI GRAFICHE / *SHAFT ARRANGEMENTS* / GRAFISCHE AUSFÜHRUNGEN: A - AS				
A = N e / *and* / und D		Antiretro/*Backstop*/Rücklaufsperre		
B = FD / *and* / und Fn		—	ARS	ARD
ENTRATA *INPUT* ABTRIEB	ECE	A+B		A+B
	PAM			

ESECUZIONI GRAFICHE / *SHAFT ARRANGEMENTS* / GRAFISCHE AUSFÜHRUNGEN: B - BS				
A = N / *and* / und D		Antiretro/*Backstop*/Rücklaufsperre		
B = FD / *and* / und Fn		—	ARS	ARD
ENTRATA *INPUT* ABTRIEB	ECE	A+B	A+B	
	PAM			

ESECUZIONI GRAFICHE / *SHAFT ARRANGEMENTS* / GRAFISCHE AUSFÜHRUNGEN: ABU - ABUS				
A = N / *and* / und D		Antiretro / *Backstop* / Rücklaufsperre		
B = FD / *and* / und Fn		—	ARS	ARD
ENTRATA *INPUT* ABTRIEB	ECE	A+B	A	A
	PAM			

ESECUZIONI GRAFICHE / *SHAFT ARRANGEMENTS* / GRAFISCHE AUSFÜHRUNGEN: C1 - C2				
		Antiretro / *Backstop* / Rücklaufsperre		
		—	ARS	ARD
ENTRATA *INPUT* ABTRIEB	ECE			
	PAM			

ESECUZIONI GRAFICHE / *SHAFT ARRANGEMENTS* / GRAFISCHE AUSFÜHRUNGEN: C1D - C2D				
		Antiretro / *Backstop* / Rücklaufsperre		
		—	ARS	ARD
ENTRATA *INPUT* ABTRIEB	ECE			
	PAM			

ESECUZIONI GRAFICHE / *SHAFT ARRANGEMENTS* / GRAFISCHE AUSFÜHRUNGEN: C1S - C2S				
		Antiretro / *Backstop* / Rücklaufsperre		
		—	AR	ARD
ENTRATA *INPUT* ABTRIEB	ECE			
	PAM			

1.5 Designazione

1.5 Designation

1.5 Bezeichnung

	[1*]	[2*]	[3*]	[4*]	[5*]	[6*]	[7*]	[8*]	[9*]	[10*]	[11*]	[12*]	[13*]
RX	**O**	**2**	**802**	**ABU**	**10**	**ECE**	**VE**	**ARSB**	**—**	**N**	**M1**		**ES**
Macchina *Range* Version	Posizione assi *Centreline orientation* Achsenpositioni	N° coppie cil. *Pairs of cyl.* Anz. Zylinderpaare	Grandezza *Size* Baugröße	Esecuzione grafica *Shaft arrangement* Grafische Ausführung	I_n	Estremità entrata *Input configuration* Wellenende – Antrieb	Ventole raffred-damento *Cooling fans* Lüfter	Antiretro *Backstop* Rücklaufsperre	Materiale carcassa *Housing material* Gehäuse material	Estremità uscita *Output configuration* Wellenende – Abtrieb	posizione di montaggio *Mounting position* Einbaulage	Opzioni *Options* Optionen	
RX	**O** **V**	**1** **2** **3** **4**	**802** **...** **832**	**A-B-AS-B S** **ABU-ABU S** **C1-C2** **C1D-C1S** **C2D-C2S**		**ECE** **PAM..** **PAM..G** **ECES** **PAM..S** **ECE/ECE** **ECE/PAM...** **PAM.../ECE** **PAM.../PAM...**	**VE**	**ARSB** **ARSN** **ARDB** **ARDN**	**—** **A** **GS**	**N** **C** **UB** **B** **FD** **Fn** **D**	**M1** **M2** **M3** **M4** **M5** **M6**		

Designazione motore elettrico

Se è richiesto un motoriduttore completo di motore è necessario riportare la designazione di quest' ultimo.
A tale proposito consultare il ns. catalogo dei motori elettrici Electronic Line.

Electric motor designation

For applications requiring a gearmotor, motor designation must be specified.
To this end, please refer to our Electronic Line electric motor catalogue.

Bezeichnung des Elektromotors

Wird ein Getriebemotor komplett mit Elektromotor angefordert, müssen dessen Daten angegeben werden.
Diesbezüglich verweisen wir auf unseren Katalog der Elektromotoren "Electronic Line".

[*1] Posizione assi

[*1] No. of Reductions

[*1] Achsenposition

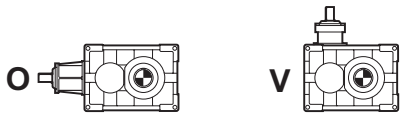

[*2] N° stadi

[*2] Centreline orientation

[*2] Anzahl der Stufen

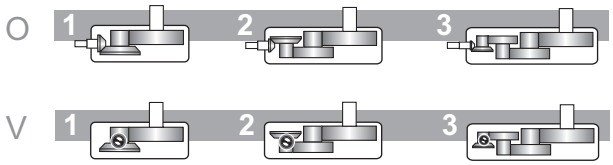

[*4] Esecuzione grafica

(Vedi pagine dimensionali)

[*4] Shaft arrangement

(Please refer to dimension pages)

[*4] Grafische Ausführung

(Siehe Seite mit Maßangaben)

[*5] Rapporto di riduzione i

(Vedi tabelle prestazioni)

[*5] Reduction ratio i

(See rating tables).

[*5] Übersetzungsverhältnis i

(Siehe Leistungstabelle)

[*6] Estremità entrata | ***[*6] Input configuration*** | **[*6] Wellenende - Antrieb**

RXO

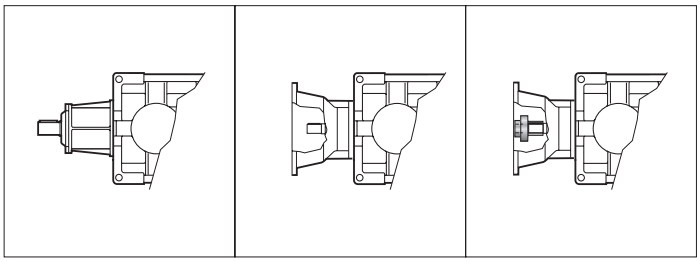

ECE	PAM...	PAM...G

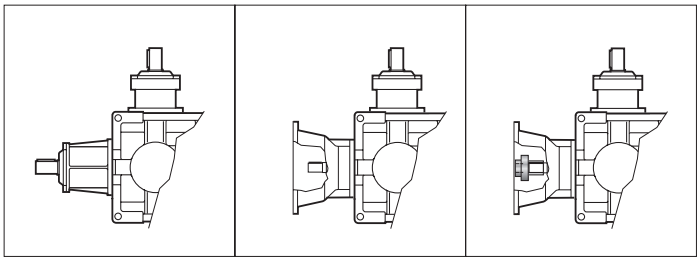

ECE/ ECE	PAM.../ ECE	PAM...G / ECE

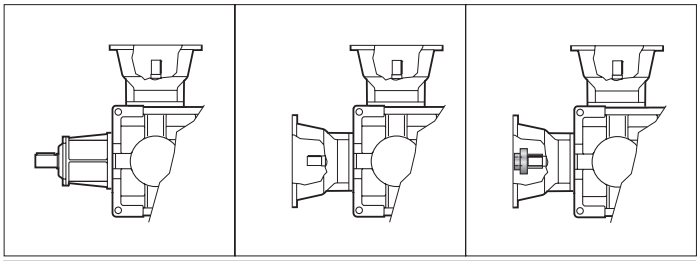

ECE / PAM...	PAM... / PAM...	PAM...G / PAM...

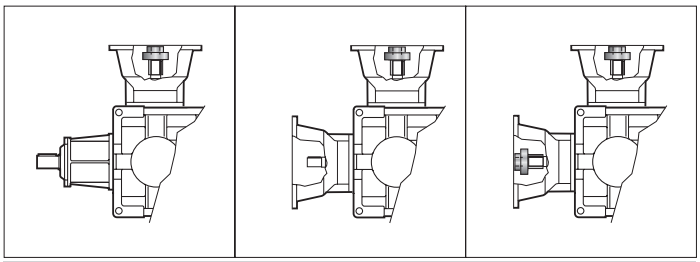

ECE / PAM...G	PAM... / PAM...G	PAM...G / PAM...G

RXV

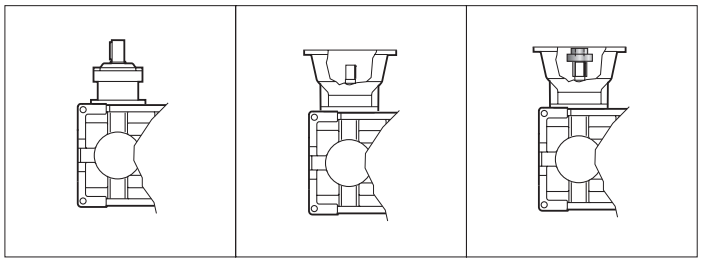

ECE	PAM...	PAM...G

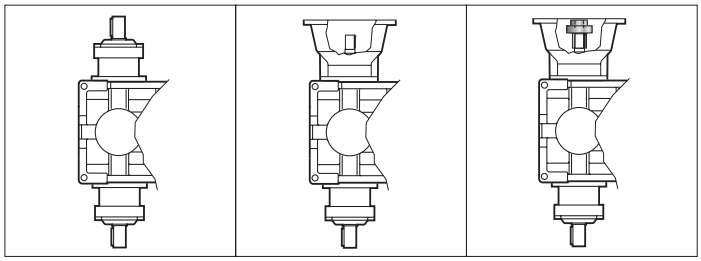

ECE / ECE	PAM... / ECE	PAM...G / ECE

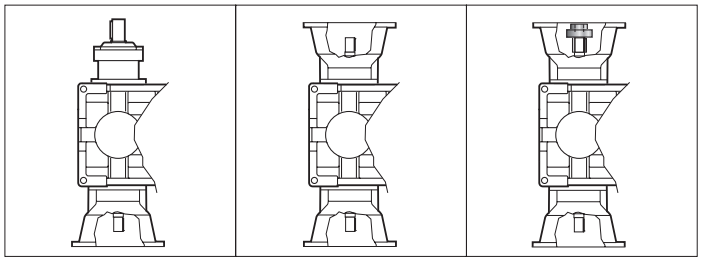

ECE / PAM....	PAM... / PAM....	PAM...G / PAM....

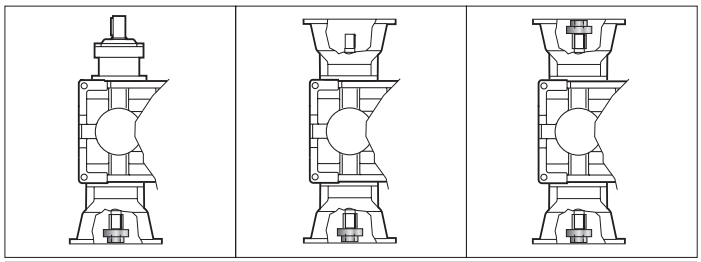

ECE / PAM...G	PAM... / PAM...G	PAM...G / PAM...G

ECE	Entrata con albero pieno	*Solid input shaft*	Antrieb mit Vollwelle
PAM..	Con campana senza giunto	*Motor bell without coupling*	mit Glocke ohne Kupplung
PAM..G	Con campana e giunto	*Motor bell and coupling*	mit Glocke und Kupplung
ECES	Entrata con estremità speciale	*Special input shaft end*	Antrieb mit speziellem Wellenende
PAM..S	Accoppiamento speciale	*Special coupling*	Spezialpassung

[*7] Ventole di raffreddamento | ***[*7] VCooling fans*** | **[*7] Kühllüfterräder**

(Fare riferimento al capitolo accessori G) | *(Please refer to accessories chapter G)* | (Siehe Kapitel "Zubehör" G)

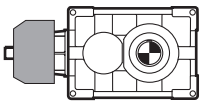

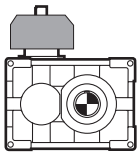

VE

[*8] Antiretro

Fare riferimento al capitolo (sezione accessori)

*[*8] Backstop*

Please refer to relevant chapter (accessories section)

[*8] Rücklaufsperre

Bezug auf das Kapitel "Zubehör" nehmen

Posizione antiretro a sinistra / *Backstop on the left* / Position – Rücklaufsperre links

ARSB Rotazione libera freccia bianca (B)
Free rotation - white arrow (B)
Freie Drehung - weißer Pfeil (B)

ARSN Rotazione libera freccia nera (N)
Free rotation - black arrow (N)
Freie Drehung - schwarzer Pfeil (N)

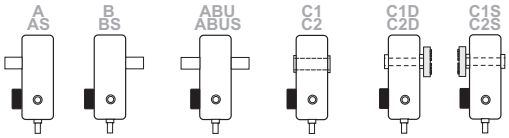

Posizione antiretro a destra / *Backstop on the right* / Position - Rücklaufsperre rechts

ARDB Rotazione libera freccia bianca (B)
Free rotation - white arrow (B)
Freie Drehung - weißer Pfeil (B)

ARDN Rotazione libera freccia nera (N)
Free rotation - black arrow (N)
Freie Drehung - schwarzer Pfeil (N)

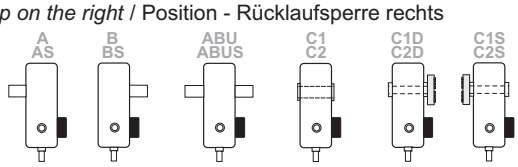

[*9] Materiale carcassa

*[*9] Housing material*

[*9] Gehäusematerial

Materiale carcassa *Housing material* Gehäusematerial		802	804	806	808	810	812	814	816	818	820	822	824	826	828	830	832
Acciaio / Steel / Stahl	**A**													*	*	**	**
Ghisa sferoidale / *Spheroidal cast iron* / Sphäroguss	**GS**																
Ghisa meccanica / *Engineering cast iron* / Maschinenguss	**—**																

* Non disponibile per RXO1 / *Not available on RXO1* / Für RXO1 nicht verfügbar
** Non disponibile per RO1 e RXO2 / *Not available on RO1 and RXO2* / Für RO1 und RXO2 nicht verfügbar

[*10] Estremità uscita

*[*10] Output Configuration*

[*10] Wellenende - Abtrieb

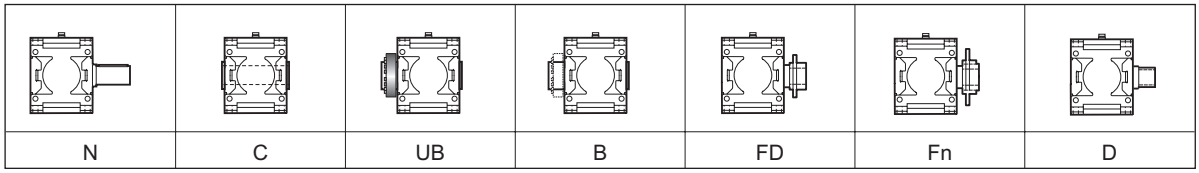

Per ulteriori informazioni vedere la sezione "Estremità entrata, uscita" (F).

Please read Section "Input and Output Configurations" (F) for more details.

Weitere Informationen finden Sie im Abschnitt "Enden der Eingangs-Ausgangswellen" (F).

Altre opzioni uscita a richiesta

Other output options available on request

Weitere, auf Anfrage erhältliche Abtriebsoptionen

US	uscita speciale	*Special output*	Spezialabtrieb
F..d	flangia in uscita a dx	*Output flange on right side*	Flansch am Abtrieb re
F..s	flangia in uscita a sx	*Output flange on left side*	Flansch am Abtrieb li
2F..	doppia flangia in uscita	*Double output flange*	doppelter Flansch am Abtrieb und Vollwelle
MX	Supportazione rinforzata in uscita per agitatori	*Heavy duty output bearing for agitator applications*	verstärkte Lagerung am Abtrieb für Mischwerke
TR	supportazione rinforzata in uscita x torri di raffreddamento	*Heavy duty output bearing for cooling tower applications*	verstärkte Lagerung am Abtrieb für Kühltürme
TS	supportazione rinforzata in uscita speciale	*Special heavy duty output bearing*	verstärkte Speziallagerung am Abtrieb
SND *	supportazione flangiata in uscita a dx con albero pieno	*Flange bearing on the right at output end with solid shaft*	geflanschte Lagerung am Abtrieb re mit Vollwelle
SNS *	supportazione flangiata in uscita a sx con albero pieno	*Flange bearing on the left at output end with solid shaft*	geflanschte Lagerung am Abtrieb li mit Vollwelle
SCD *	supportazione flangiata in uscita a dx con albero cavo	*Flange bearing on the right at output end with hollow shaft*	geflanschte Lagerung am Abtrieb re mit Hohlwelle
SCS *	supportazione flangiata in uscita a sx con albero cavo	*Flange bearing on the left at output end with hollow shaft*	geflanschte Lagerung am Abtrieb li mit Hohlwelle
SUD *	supportazione flangiata in uscita con calettatore	*Flange bearing at output end with shrink disc*	geflanschte Lagerung am Abtrieb mit Schrumpfscheibe
SUS *	supportazione flangiata in uscita con albero predisposto x calettatore	*Flange bearing at output end with shaft incorporating provisions for shrink disc*	geflanschte Lagerung am Abtrieb mit für Schrumpfscheibe ausgelegter Welle
SBD	Supportazione flangiata in uscita a destra con albero cavo e predisposto per calettatore	*Flange bearing on the right at output end with hollow shaft and provisions for shrink disc*	geflanschte Lagerung am Abtrieb re mit Hohlwelle und Auslegung für Schrumpfscheibe
SBS	Supportazione flangiata in uscita a sinistra con albero cavo e predisposto per calettatore	*Flange bearing on the left at output end with hollow shaft and provisions for shrink disc*	geflanschte Lagerung am Abtrieb li mit Hohlwelle und Auslegung für Schrumpfscheibe
nU	Riduttore con più alberi uscita	*Gear unit with several output shafts*	Getriebe mit mehreren Abtriebswellen
* solo per RXO2 - RXO3 / *Only available on RXO2 - RXO3* / nur für RXO2 - RXO3			

Per ulteriori informazioni vedere la sezione "Accessori e opzioni" (G).

Please read Section "Accessories and options" (G) for more details.

Weitere Informationen finden Sie im Abschnitt „Zubehör und Optionen“ (G).

[*11] Posizioni di montaggio

[*12] Opzioni disponibili

(vedi pag. G1)

[*13] Estremità supplementare

(vedi pag. G17

[*11] Mounting positions

[*12] Available options

(see page G1)

[*13] Additional Shaft Extension

(see page G17)

[*11] Einbaulagen

[*12] Verfügbare Optionen

(siehe Seite G1)

[*13] Zusätzliches Wellenende

(siehe Seite G17)

1.6 Lubrificazione

Gli oli disponibili appartengono generalmente a tre grandi famiglie:
1) Oli minerali
2) Oli sintetici Poli-Alfa-Olefine
3) Oli sintetici Poli-Glicole

La scelta più appropriata è generalmente legata alle condizioni di impiego, riduttori non particolarmente caricati e con un ciclo di impiego discontinuo, senza escursioni termiche importanti, possono certamente essere lubrificati con olio minerale.
Nei casi di impiego gravoso, quando i riduttori saranno prevedibilmente caricati molto ed in modo continuativo, con conseguente prevedibile innalzamento della temperatura, è bene utilizzare lubrificanti sintetici tipo polialfaolefine (PAO).
Gli oli di tipo poliglicole (PG) sono da utilizzare strettamente nel caso di applicazioni con forti strisciamenti fra i contatti, ad esempio nelle viti senza fine. Debbono essere impiegati con grande attenzione poiché non sono compatibili con gli altri oli e sono invece completamente miscibili con l'acqua. Questo fenomeno è particolarmente pericoloso poiché non si nota, ma deprime velocemente le caratteristiche lubrificanti dell'olio.
Oltre a questi già menzionati, ricordiamo che esistono gli oli per l'industria alimentare. Questi trovano specifico impiego nell'industria alimentare in quanto sono prodotti speciali non nocivi alla salute.
Vari produttori forniscono oli appartenenti a tutte le famiglie con caratteristiche molto simili. Più avanti proponiamo una tabella comparativa.

1.6 Lubrication

Available oils are typically grouped into three major classes:
1) Mineral oils
2) Poly-Alpha-Olefin synthetic oils
3) Polyglycol synthetic oils

Oil is normally selected in accordance with environmental and operating conditions. Mineral oil is the appropriate choice for moderate load, non-continuous duty applications free from temperature extremes.
In severe applications, where gear units are to operate under heavy loads in continuous duty and high temperatures are expected, synthetic Poly-Alpha-Olefin oils (PAO) are the preferred choice.
Polyglycol oils (PG) should only be used in applications involving high sliding friction, as is the case with worm shafts. These particular oils should be used with great care, as they are not compatible with other oils, but are totally mixable with water. The oil mixed with water cannot be told from uncontamined oil, but will degrade very rapidly.
In addition to the oils mentioned above, there are food-grade oils.
These are special oils harmless to human health for use in the food industry.
Oils with similar characteristics are available from a number of manufacturers. A comparative overview table is provided at the next pages.

1.6 Schmierung

Die verfügbaren Öle gehören im Allgemeinen drei großen Familien an:
1) Mineralöle
2) Polyalphaolefine-Synthetiköle
3) Polyglykol-Synthetiköle

Die angemessene Wahl ist im Allgemeinen an die Einsatzbedingungen gebunden. Getriebe, die keinen besonders schweren Belastungen ausgesetzt sind und einem unregelmäßigen Einsatzzyklus unterliegen, ohne starke thermische Ausschläge, können problemlos mit Mineralöl geschmiert werden.
Bei einem Einsatz unter harten Bedingungen, d.h. wenn die Getriebe stark und andauernd belastet werden, woraus sich ein sicherer Temperaturanstieg ergibt, sollten Synthetiköle, Typ Polyalphaolefine (PAO), verwendet werden.
Die Öle, Typ Polyglykole (PG), sind ausschließlich für einen Einsatz ausgelegt, bei denen es zu starken Reibungen zwischen den in Kontakt stehenden Elementen kommt, z.B. bei Schnecken. Bei ihrem Einsatz in besondere Aufmerksamkeit erforderlich, da sie nicht mit anderen Ölen kompatibel sind, sich jedoch vollständig mit Wasser vermischen lassen. Diese Tatsache erweist sich daher als besonders gefährlich, da sie sich nicht feststellen lässt, jedoch die Schmiereigenschaften des Öls bereits nach kurzer Zeit unterdrückt.
Über die bereits genannten Öle hinaus, gibt es auch Öle, die speziell für die Lebensmittelindustrie ausgelegt sind. Diese finden demzufolge dort ihren Einsatz, da es sich dabei um spezielle Produkte handelt, die für die Gesundheit unschädlich sind. Die den jeweiligen Familien angehörigen Ölsorten werden von verschiedenen Herstellern angeboten; sie weisen jeweils sehr ähnliche Eigenschaften auf. Auf der folgenden Seite finden Sie eine entsprechende Vergleichstabelle.

Input speed n_1 *(min* $^{-1}$*)*	*Absorbed power* (IW)	*Lubrication system*	Viscosity ISO VG at 40° (cSt)	
			i ≤ 10	i > 10
2000 < n1 ≤ 5000	P < 7.5	*Forced or Oil splash*	68	68
	7.5 ≤ P ≤ 22		68	150
	P > 22		150	220
1000 < n1 ≤ 2000	P < 7.5	*Forced or Oil splash*	68	150
	7.5 ≤ P ≤ 37		150	220
	P > 37		220	320
300 < n1 ≤ 1000	P < 15	*Forced Oil splash*	68	150
			150	220
	15 ≤ P ≤ 55	*Forced Oil splash*	150	220
			220	320
	P > 55	*Forced Oil splash*	220	320
			320	460
50 < n1 ≤ 300	P < 22	*Forced Oil splash*	150	220
			220	320
	22 ≤ P ≤ 75	*Forced Oil splash*	220	320
			320	460
	P > 75	*Forced Oil splash*	320	460
			460	680

Frequenza cambi olio
Oil change intervals [H]
Frequenz - Ölwechsel

Tipo olio *Oil type* Öltyp	Temperatura olio *Oil temperature* Öltemperatur		
	65°C	80°C	90°C
Minerale *Mineral* Mineralöl	8000	3000	1000
Sintetico *Synthetic* Synthetiköl	20000	15000	9000

Produttore *Manufacturer* Hersteller	Oli Minerali *Mineral oils* Mineralöle			Oli Sintetici Polialfaolefine (PAO) *Poly-Alpha-Olefin synthetic oils (PAO)* Polyalphaolefine- Synthetiköle (PAO)			Oli Sintetici Poliglicoli (PG) *Polyglycol synthetic oils(PG)* Polyglykol-Synthetiköle (PG)		
	ISO VG 150	**ISO VG 220**	**ISO VG 320**	**ISO VG 150**	**ISO VG 220**	**ISO VG 320**	**ISO VG 150**	**ISO VG 220**	**ISO VG 320**
AGIP	Blasia 150	Blasia 220	Blasia 320	-	Blasia SX 220	Blasia SX 320	Blasia S 150	Blasia S 220	Blasia S 320
ARAL	Degol BG 150 Plus	Degol BG 220 Plus	Degol BG 320 Plus	Degol PAS 150	Degol PAS 220	Degol PAS 320	Degol GS 150	Degol GS 220	Degol GS 320
BP	Energol GR-XP 150	Energol GR-XP 220	Energol GR-XP 320	Enersyn EPX 150	Enersyn EPX 220	Enersyn EPX 320	Enersyn SG 150	Enersyn SG-XP 220	Enersyn SG-XP 320
CASTROL	Alpha SP 150	Alpha SP 220	AlphaSP 320	Alphasyn EP 150	Alphasyn EP 220	Alphasyn EP 320	Alphasyn PG 150	Alphasyn PG 220	Alphasyn PG 320
CHEVRON	Ultra Gear 150	Ultra Gear 220	Ultra Gear 320	Tegra Synthetic Gear 150	Tegra Synthetic Gear 220	Tegra Synthetic Gear 320	HiPerSYN 150	HiPerSYN 220	HiPerSYN 320
ESSO	Spartan EP 150	Spartan EP 220	Spartan EP 320	Spartan S EP 150	Spartan S EP 220	Spartan S EP 320	Glycolube 150	Glycolube 220	Glycolube 320
KLÜBER	Klüberoil GEM 1-150	Klüberoil GEM 1-220	Klüberoil GEM 1-320	Klübersynth EG 4-150	Klübersynth EG 4-220	Klübersynth EG 4-320	Klübersynth GH 6-150	Klübersynth GH 6-220	Klübersynth GH 6-320
MOBIL	Mobilgear XMP 150	Mobilgear XMP 220	Mobilgear XMP 320	Mobilgear SHC XMP 150	Mobilgear SHC XMP 220	Mobilgear SHC XMP 320	Glygoyle 22	Glygoyle 30	Glygoyle HE320
MOLIKOTE	L-0115	L-0122	L-0132	L-1115	L-1122	L-1132	-	-	-
OPTIMOL	Optigear BM 150	Optigear BM 220	Optigear BM 320	Optigear Synthetic A 150	Optigear Synthetic A 220	Optigear Synthetic A 320	Optiflex A 150	Optiflex A 220	Optiflex A 320
Q8	Goya 150	Goya 220	Goya 320	El Greco 150	El Greco 220	El Greco 320	Gade 150	Gade 220	Gade 320
SHELL	Omala 150	Omala 220	Omala 320	Omala HD 150	Omala HD 220	Omala HD 320	Tivela S 150	Tivela S 220	Tivela S 320
TEXACO	Meropa 150	Meropa 220	Meropa 320	Pinnacle EP 150	Pinnacle EP 220	Pinnacle EP 320	-	Synlube CLP 220	Synlube CLP 320
TOTAL	Carter EP 150	Carter EP 220	Carter EP 320	Carter SH 150	Carter SH 220	Carter SH 320	Carter SY 150	Carter SY 220	Carter SY 320
TRIBOL	1100/150	1100/220	1100/320	1510/150	1510/220	1510/320	800\150	800\220	800\320

Lubrificanti sintetici per uso alimentare / *Food-grade synthetic lubricants* / Schmiermittel Synthetik für Lebensmittelbereich

AGIP				Rocol Foodlube Hi-Torque 150	—	Rocol Foodlube Hi-Torque 320			
ESSO				—	Gear Oil FM 220	—			
KLÜBER				Klüberoil 4 UH1 N 150	Klüberoil 4 UH1 N 220	Klüberoil 4 UH1 N 320			
MOBIL				DTE FM 150	DTE FM 220	DTE FM 320			
SHELL				Cassida Fluid GL 150	Cassida Fluid GL 220	Cassida Fluid GL 320			

Posizioni di montaggio — *Mounting positions* — Einbaulagen

RXO

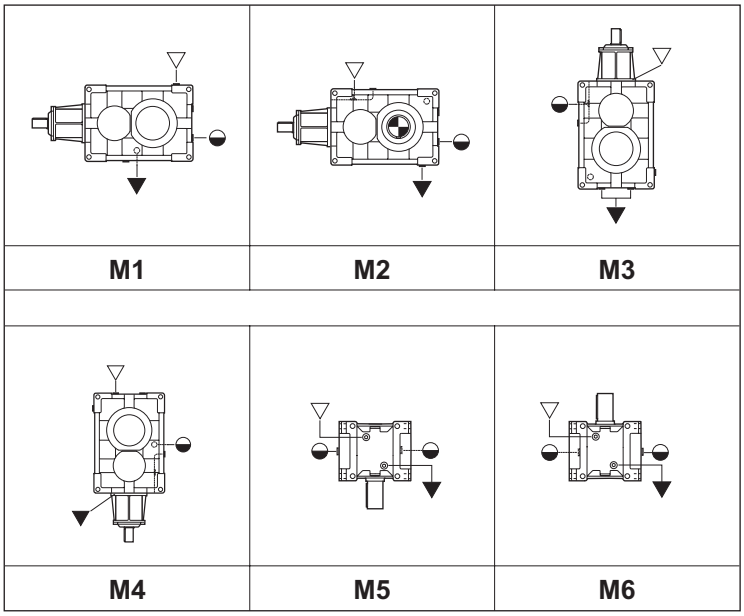

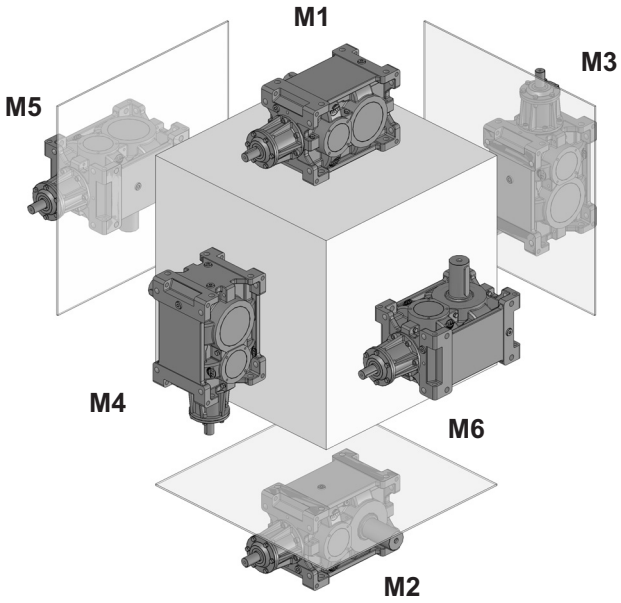

L'esecuzione grafica rappresentata è la A.
Per le altre esecuzioni grafiche vedere sezione POSIZIONI MONTAGGIO.

The noted version is A.
To see further alternatives please refer to section MOUNTING POSITIONS.

Die dargestellte Version ist A.
Für die anderen Versionen siehe MONTAGEPOSITIONEN.

RXV

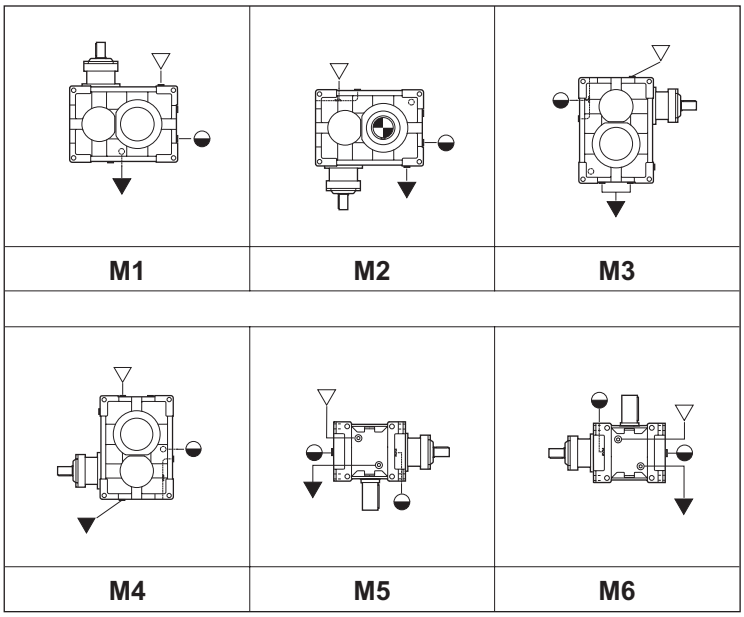

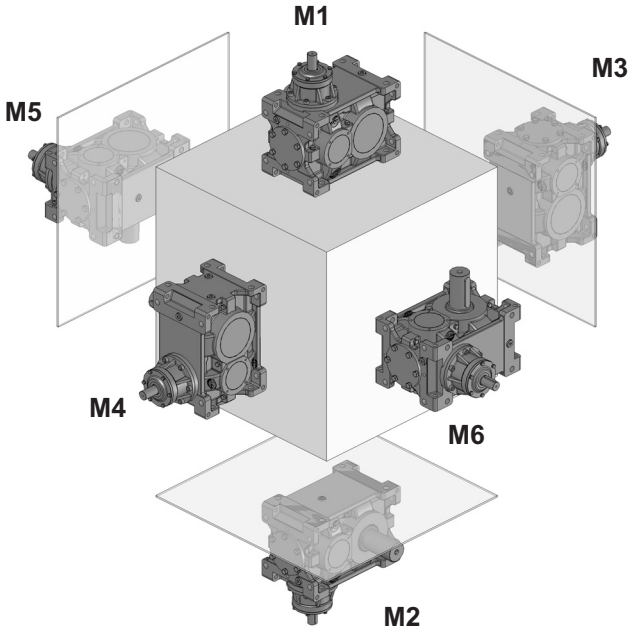

L'esecuzione grafica rappresentata è la A.
Per le altre esecuzioni grafiche vedere sezione POSIZIONI MONTAGGIO.

The noted version is A.
To see further alternatives please refer to section MOUNTING POSITIONS.

Die dargestellte Version ist A.
Für die anderen Versionen siehe MONTAGEPOSITIONEN.

▽ Carico / *Filler plug* / Einfüllschraube
▼ Livello / *Level plug* / Schauglas
◒ Scarico / *Drain plug* / Ablassschraube

		Quantità di lubrificante / *Lubricant Quantity* / Schmiermittelmenge (l)														
		802	**804**	**806**	**808**	**810**	**812**	**814**	**816**	**818**	**820**	**822**	**824**	**826**	**828**	**830**
RXO1 RXV1	M1 - M2	2.5	3.5	4.9	6.9	9.6	13	19	26	37	52	72	—	—	—	—
	M3	3.8	5.3	7.5	11	15	21	30	42	61	85	115	—	—	—	—
	M4	3.5	4.9	7	9.8	14	22	28	40	56	78	111	—	—	—	—
	M5 - M6	3.6	5	7.1	10	14	20	29	40	57	79	110	—	—	—	—
RXO2 RXV2	M1 - M2	3.3	4.7	6.5	9	13	18	25	35	49	69	96	135	189	—	—
	M3	6.1	8.6	12	17	24	34	48	68	95	133	187	263	370	—	—
	M4	5.1	7.2	10	15	20	29	40	56	80	114	164	228	320	—	—
	M5 - M6	4.6	6.5	9.4	13	18	25	35	50	70	99	139	196	275	—	—
RXO3 RXV3	M1 - M2	3.9	5.5	7.6	11	15	21	29	41	58	81	113	158	221	310	433
	M3	8.1	11	15	22	32	44	62	87	125	175	246	345	485	682	950
	M4	6.6	9.2	13	18	26	36	50	71	102	144	201	285	400	561	789
	M5 - M6	5.1	7.3	10	14	20	28	40	56	79	111	156	218	306	430	604

Le quantità di olio sono approssimative; per una corretta lubrificazione occorre fare riferimento al livello segnato sul riduttore.
ATTENZIONE
Eventuali forniture con predisposizioni tappi diverse da quella indicata in tabella, dovranno essere concordate.

Oil quantities listed in the table are approximate; to ensure correct lubrication, please refer to the level mark on the gear unit.
WARNING
Any plug arrangements other than that indicated in the table must be agreed upon.

Bei den Ölmengenangaben handelt es sich um approximative Werte; für den Erhalt einer korrekten Schmierung muss Bezug auf den am Getriebe gekennzeichneten Füllstand genommen werden.
ACHTUNG
Eventuelle Lieferungen mit einer von den Tabellenangaben abweichenden Anordnung der Stopfen müssen zuvor abgestimmt werden.

Lubrificazione cuscinetti superiori

La lubrificazione forzata dei cuscinetti superiori viene associata alla lubrificazione forzata degli ingranaggi nel caso quest'ultima sia necessaria.

Upper bearing lubrication

Forced lubrication for upper bearings is normally associated with forced lubrication for the gears, where necessary.

Schmierung der obenliegenden Lager

Die Zwangsschmierung der obenliegenden Lager wird mit der Zwangschmierung der Zahnräder, für die sind, assoziiert.

Pos. Mont. / *Mntg. Pos.* / Einbaulage M5 - M6

	n_1 [min^{-1}]	Grandezza / *Size* / Baugröße											
		802-810	**812**	**814**	**816**	**818**	**820**	**822**	**824**	**826**	**828**	**830**	**832**
RXO3 RXV3	0 - n_{1max}	G							LFM3			LFM4	
RXO2 RXV2	1751 - n_{1max}	G		LFM2		LFM2			LFM3			LFM4	
	1000 - 1750	G											
	0 - 999	G						LFM2					
RXO1 RXV1	1751 - n_{1max}	G		LFM2			LFM2		LFM3				
	1000 - 1750												
	0 - 999	G											

Pos. Mont. / *Mntg. Pos.* / Einbaulage M3 - M4

	n_1 [min^{-1}]	Grandezza / *Size* / Baugröße												
		802-808	**810**	**812**	**814**	**816**	**818**	**820**	**822**	**824**	**826**	**828**	**830**	**832**
RXO1 RXV1	1751 - n_{1max}	G	LFM1			LFM2								
	1000 - 1750	G	G		LFM1		LFM2							
	0 - 999	G	G											
RXO2 RXV2	1751 - n_{1max}	G	G		LFM1				LFM2					
	1000 - 1750	G	G				LFM1							
	0 - 999	G	G					LFM1					LFM3	
RXO3 RXV3	0 - n_{1max}	G	G						LFM2				LFM3	

I valori di n_{1max} sono riportati nel paragrafo Verifiche, punto 5.

n_{1max} values are listed at paragraph Verification, point 5.

Die Werte von n_{1max} werden im Paragraph "Kontrollen", Punkt 5, angegeben.

	l/min	Motor	P (kW)	A
LFM1	0.5	71A4	0.25	172
LFM2	5			
LFM2				
LFM3	10	80A4	0.55	197
LFM4	20	80B4	0.75	
LFM5	30	90S4	1.1	214

LFM..: Motopompa (vedi sezione G accessori e opzioni).

LFM..: Motor pump (see Section Accessories and Options G).

LFM..: Motorpumpe (siehe Abschnitt "Zubehör und Optionen G).

1.7 Verifica carichi radiali e assiali

Qualora il collegamento tra riduttore e macchina motrice o operatrice sia effettuato con mezzi che generano carichi radiali sull'estremità d'albero veloce o lento, occorre fare le seguenti verifiche.

Calcolo Fr_2' e Fr_1'

I carichi massimi Fr_1 e Fr_2 sono calcolati con Fs=1 ed a una distanza dalla battuta dell'albero di 0.5 S se albero veloce o 0.5 R se albero lento.

Tali valori sono riportati nelle tabelle delle prestazioni.
Per distanze variabili tra 0 e una distanza "X" bisogna utilizzare le tabelle seguenti:

Fr_2 con coefficiente A.
Fr_2 con coefficiente C nel caso di flange FD.

F_{r1} con coefficiente B.

1.7 Overhung and thrust load verification

When a gear unit is connected to prime mover or driven machine using overhung drive members that place a radial load on input or output shaft end, check the following loads.

Fr_2' e Fr_1' calculation

Load capacity ratings Fr_1 and Fr_2 consider a service factor Fs=1 and load location at a distance from shaft shoulder of 0.5 S for input shafts or 0.5 R for output shafts.

These values are reported in the rating tables.
Where load is applied at a distance from shoulder between 0 and an "X" distance, refer to the following tables:
Fr_2 with load location factor A.
Fr_2 with load location factor C if an FD flange is used.
Fr_1 with load location factor B.

1.7 Überprüfung der Radial- und Axialkräfte

Erfolgt die Verbindung zwischen Getriebe und Kraft- oder Arbeitsmaschine mit Vorrichtungen, die Radialkräfte auf das Ende der Antriebs- oder Abtriebswelle ausüben, sind folgende Überprüfungen erforderlich.

Berechung von Fr_2' und Fr_1'

Die maximalen Belastungskräfte Fr_1 und Fr_2 werden mit Fs=1 und auf einem Abstand vom Wellenansatz von 0.5 S im Fall der Antriebswelle oder 0.5 R im Fall der Abtriebswelle berechnet.
Diese Werte werden in den Leistungstabellen angegeben.
Bei zwischen 0 und einer Distanz "X" variierenden Abständen müssen folgende Tabellen verwendet werden:
Fr_2 mit Koeffizient A.
Fr_2 mit Koeffizient C bei FD-Flanschen.

Fr_1 mit Koeffizient B.

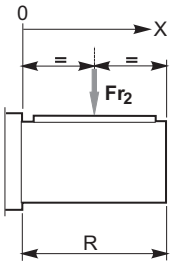

$$Fr_2' = Fr_2 \cdot \left(\frac{A}{A + X - \frac{R}{2}} \right)$$

$$Fr'_2 = Fr_2 \,.\, C$$

solo per esecuzione FD
only for FD configuration
Nur für Ausführungen FD

Fr_2' [N]	Carico radiale ammissibile su albero uscita alla distanza X	*Permissible output shaft OHL at distance X*	An Abtriebswelle auf Distanz X zulässige Radialkraft
Fr_2 [N]	Carico radiale ammissibile su albero uscita indicato a catalogo	*Output shaft OHL capacity as per catalogue rating*	An Abtriebswelle gemäß Katalogangaben zulässige Radialkraft
X [mm]	Distanza dalla battuta dell'albero	*Distance from shaft shoulder*	Distanz vom Wellenansatz
R [mm]	Sporgenza dell'albero uscita	*Output shaft projection*	Überstand der Abtriebswelle
A	Coefficiente da tabella	*Load location factor from table*	Koeffizient aus Tabelle

Coefficienti correttivi del carico radiale di catalogo in uscita Fr_2 in funzione della distanza dalla battuta
Load location factors to adjust output OHL capacity rating Fr_2 based on distance from shoulder
Korrekturkoeffizient der Radialkraft am Abtrieb Fr_2 gemäß Katalog in Abhängigkeit des Ansatzabstands

	RXP															
	802	**804**	**806**	**808**	**810**	**812**	**814**	**816**	**818**	**820**	**822**	**824**	**826**	**828**	**830**	**832**
A	99	109	124	137	156	175	200	225	236	261	294	331	385	405	447	507
C	1.32	1.35	1.39	1.46	1.49	1.43	1.32	1.32	1.33	1.35	1.32					

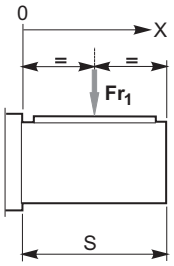

$$Fr_1' = Fr_1 \cdot \left(\frac{B}{B + X - \frac{S}{2}} \right)$$

Fr_1' [N]	Carico radiale ammissibile su albero entrata alla distanza X	*Permissible input shaft OHL at distance X*	An Antriebswelle auf Distanz X zulässige Radialkraft
Fr_1 [N]	Carico radiale ammissibile su albero entrata indicato a catalogo	*Input shaft OHL capacity as per catalogue rating*	An Antriebswelle gemäß Katalogangaben zulässige Radialkraft
X [mm]	Distanza dalla battuta dell'albero	*Distance from shaft shoulder*	Distanz vom Wellenansatz
S [mm]	Sporgenza dell'albero entrata	*Input shaft projection*	Überstand der Antriebswelle
B	Coefficiente da tabella	*Load location factor from table*	Koeffizient aus Tabelle

Coefficienti correttivi del carico radiale di catalogo in entrata Fr_1 in funzione della distanza dalla battuta
Load location factors to adjust input OHL capacity rating Fr_1 based on distance from shoulder
Korrekturkoeffizient der Radialkraft am Antrieb Fr_1 gemäß Katalog in Abhängigkeit des Ansatzabstands

	Size	**802**	**804**	**806**	**808**	**810**	**812**	**814**	**816**	**818**	**820**	**822**	**824**	**826**	**828**	**830**	**832**
B	**RXP2**	68	75	85	95	105	120	136	152	172	190	210	240	260	300		
	RXP3	87	98	110	121	142	155	173	195	212	240	271	305	344	387	435	484

Calcolo Fr

Per calcolare il carico Fr agente sull'albero lento diamo formule approssimate per alcune trasmissioni più comuni, per la determinazione del carico radiale su albero veloce o lento.

Fr calculation

Use the formula and the approximate factors for input or output overhung load determination referred to the most common drive members to calculate Fr load at output shaft.

Berechnung der Fr

Für die Berechung der an der Abtriebswelle wirkenden Belastungen Fr geben wir approximative Formeln an, die für einige der allgemeinen Antriebsformen zum Bestimmen der auf die An-oder Abtriebswelle einwirkenden Radialkraft verwendet werden kann.

$$Fr = k \cdot \frac{T}{d}$$

Fr [N]	Carico radiale approssimato *Approximate radial load* Aprox. Wert - Radialkraft	**d** [mm]	Diametro pulegge, ruote *Pulley diameter, wheels* Durchmesser Räder, Riemenscheiben	**k**	Fattore di collegamento *Connection factor* Anschlusswert	**T** [Nm]	Momento torcente *Torque* Drehmoment

k =	7000	5000	3000	2120	2000
Trasmissioni *Drive member* Antriebe	Ruote di frizione (gomma su metallo) *Friction wheel drive (rubber on metal)* Kupplungsräder (Gummi auf Metall)	Cinghie trapezoidali *Toothed belts* Keilriemen	Cinghie dentate *Toothed belths* Zahnriemen	Ingranaggi cilindrici *Spur gears* Zylinderzahnräder	Catene *Chain drives* Ketten

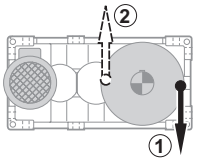

Nel caso di sollevamento con tamburo con tiro verso il basso è preferibile che la fune si avvolga dalla parte opposta al motore (1).
Nel caso più gravoso del precedente, con tiro verso l'alto, viceversa è preferibile che la fune si avvolga dal lato motore (2).

In lifting applications using winch drums in a downward pull direction, it is best for the rope to wrap on the side opposite to the motor (1).
In the more severe case of upward pull direction, the rope should wrap on motor side (2).

Bei Hebeverfahren mit einer Trommel mit Zugkraft nach unten sollte das Seil auf der dem Motor (1) entgegen gesetzten Seite aufgerollt werden. Im Fall eines härteren Einsatzes als den zuvor genannten, mit Zugkraft nach oben, sollte das Seil dagegen an der Motorseite (2) aufgewickelt werden.

Verifiche

Caso A)
Per carichi radiali minori di 0.25 Fr_1' o Fr_2' è necessario verificare soltanto che contemporaneamente al carico radiale sia presente un carico assiale non superiore a 0.2 volte Fr_1' o Fr_2';

Caso B)
Per carichi radiali maggiori di 0.25 Fr_1' o Fr_2';
1) Calcolo abbreviato: Fr (input)< Fr_1' e Fr (output) < Fr_2' e che contemporaneamente al carico radiale sia presente un carico assiale non superiore a 0.2 volte Fr_1' o Fr_2';
2) Calcolo completo per il quale occorre fornire i seguenti dati:
- momento torcente applicato o potenza applicata
- n_1 e n_2 (giri al minuto dell'albero veloce e dell'albero lento)
- carico radiale Fr (direzione, intensità, verso)

Verification

Case A)
For overhung loads lower than 0.25 Fr_1' or Fr_2', ensure that the thrust load applied simultaneously with OHL is not greater than 0.2 times Fr_1' or Fr_2';

Case B)
For overhung loads greater than 0.25 Fr_1' or Fr_2';
1) Quick calculation method: Fr (input) < Fr_1' and Fr (output) < Fr_2' and thrust load applied simultaneously with OHL not greater than 0.2 times Fr_1' or Fr_2';
2) For the standard calculation method, the following information is required:
- applied torque or power
- n_1 and n_2' (input and output shaft rpm)
- overhung load Fr (orientation, amount of loading, direction)

Überprüfungen

Fall A)
Bei Radialkräften unter 0,25 Fr_1' oder Fr_2' muss nur überprüft werden, dass gleichzeitig mit der Belastung durch die Radialkraft auch eine Axialkraft von nicht mehr als 0,2 Mal Fr_1' oder Fr_2' vorliegt.

Fall B)
Bei Radialkräften über 0.25 Fr_1' oder Fr_2':
1) Verkürzte Berechnungsgleichung: Fr (input) < Fr_1' und Fr (output) < Fr_2' und dass gleichzeitig mit der Belastung durch die Radialkraft auch eine Axialkraft von nicht mehr als 0.2 Mal Fr_1' oder Fr_2' vorliegt.
2) Vollständige Berechnungsgleichung für die folgende Daten erforderlich sind:
- appliziertes Drehmoment oder applizierte Leistung
- n_1 und n_2 (Drehungen/Minute der Antriebs- und Abtriebswelle)
- Radialkraft Fr (Richtung, Intensität, Seite)

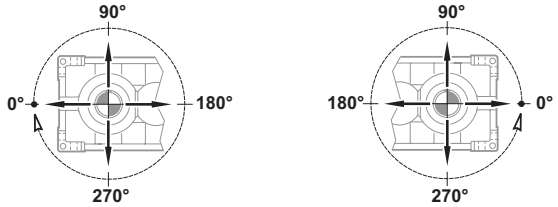

-senso di rotazione dell'albero

-direction of rotation of shaft

- Drehrichtung der Welle

- grandezza e tipo del riduttore scelto
- tipo olio impiegato e sua viscosità
- esecuzione grafica assi:
- carico assiale presente Fa

- size and type of selected gear unit
- oil type and viscosity
- shaft arrangement:
- actual thrust load Fa

- Baugröße und Typ des gewählten Getriebes
- verwendeter Öltyp und dessen Viskositätsgrad
- grafische Achsenausführung
- vorliegende Axialkraft Fa

Consultare il supporto Tecnico per la verifica.

Please contact our Engineering for a verification.

Für eine Überprüfung die Technischen Unterlagen konsultieren.

1.8 Prestazioni riduttori RXO1 — *1.8 RXO1 gear unit ratings* — 1.8 Leistungen der RXO1-Getriebe

n_1 min^{-1}	802					804					806				
	ir	n_2 min^{-1}	P_N kW	T_N kNm	Fr_2 / Fr_1 kN	ir	n_2 min^{-1}	P_N kW	T_N kNm	Fr_2 / Fr_1 kN	ir	n_2 min^{-1}	P_N kW	T_N kNm	Fr_2 / Fr_1 kN
1450	**4.40**	**329**	40	1.1	10.2 / 2.9	**4.39**	**331**	58	1.6	13.6 / 3.6					
1000		227	33	1.3			228	45	1.8						
500		114	18.8	1.5			114	26	2.1						
1450	**5.22**	**278**	40	1.3	9.7 / 3.0	**4.93**	**294**	58	1.8	13.0 / 3.8	**4.93**	**294**	84	2.6	16.3 / 4.6
1000		192	32	1.5			203	47	2.1			203	65	2.9	
500		96	19.0	1.8			101	27	2.4			101	37	3.3	
1450	**5.54**	**262**	40	1.4	9.1 / 3.2	**5.57**	**260**	60	2.1	12.2 / 4.0	**5.57**	**260**	83	2.9	15.3 / 4.9
1000		181	32	1.6			180	45	2.3			180	63	3.2	
500		90	18.9	1.9			90	27	2.7			90	37	3.7	
1450	**6.26**	**232**	41	1.6	8.3 / 3.3	**5.93**	**244**	59	2.2	11.5 / 4.2	**5.93**	**244**	83	3.1	14.7 / 5.1
1000		160	32	1.8			169	46	2.5			169	63	3.4	
500		80	17.6	2.0			84.3	26	2.8			84	36	3.9	
1450	**7.13**	**203**	40	1.8	9.6 / 3.5	**6.77**	**214**	59	2.5	12.9 / 4.4	**6.77**	**214**	83	3.5	16.2 / 5.4
1000		140	31	2.0			148	46	2.8			148	63	3.9	
500		70	16.2	2.1			73.9	24	3.0			73.9	37	4.5	
1450	**7.63**	**190**	42	2.0	7.4 / 3.6	**7.25**	**200**	59	2.7	10.0 / 4.6	**7.25**	**200**	81	3.7	12.5 / 5.6
1000		131	30	2.1			138	46	3.0			138	64	4.2	
500		66	15.1	2.1			69.0	24	3.1			69	35	4.6	
1450	**8.81**	**165**	40	2.2	7.0 / 3.8	**8.39**	**173**	59	3.1	8.3 / 4.8	**8.39**	**173**	82	4.3	9.5 / 5.9
1000		113	27	2.2			119	42	3.2			119	62	4.7	
500		57	13.7	2.2			60	21	3.2			60	32	4.8	
1450	**9.52**	**152**	37	2.2	9.3 / 3.9	**9.83**	**148**	50	3.1	10.4 / 5.0	**9.83**	**148**	75	4.6	11.6 / 6.1
1000		105	25	2.2			102	36	3.2			102	53	4.7	
500		53	12.7	2.2			51	18.5	3.3			51	27	4.8	
1450	**11.2**	**129**	30	2.1	10.3 / 4.1	**10.7**	**135**	43	2.9	11.9 / 5.2	**10.7**	**135**	64	4.3	13.5 / 6.4
1000		89	21	2.1			93	31	3.0			93	45	4.4	
500		45	10.8	2.2			47	15.9	3.1			47	23	4.5	
1450	**13.3**	**109**	24	2.0	11.1 / 4.2	**12.6**	**115**	33	2.6	15.0 / 5.4	**12.6**	**115**	48	3.8	18.8 / 7.1
1000		75.4	17.4	2.1			79	23	2.6			79	34	3.9	
500		37.7	9.1	2.2			40	11.8	2.7			40	17.4	4.0	
1450	**14.3**	**101**	25	2.2	12.1 / 4.4	**14.8**	**98**	32	3.0	16.4 / 5.6	**14.8**	**98**	48	4.4	20.6 / 7.6
1000		69.8	16.9	2.2			68	23	3.1			68	34	4.5	
500		34.9	8.5	2.2			34	11.9	3.2			34	17.5	4.7	
1450	**16.9**	**86**	19.9	2.1	10.9 / 4.5	**16.1**	**90**	30	3.0	14.9 / 6.2	**16.1**	**90**	44	4.4	18.8 / 7.1
1000		59	13.7	2.1			62	21	3.0			62	31	4.5	
500		30	7.2	2.2			31	10.9	3.2			31	15.7	4.6	
1450	**18.5**	**79**	16.4	1.9	10.4 / 4.7	**17.6**	**82**	25	2.8	14.3 / 5.8	**17.6**	**82**	36	4.0	18.1 / 7.4
1000		54	11.9	2.0			57	17.5	2.8			57	26	4.1	
500		27	6.0	2.0			28	9.1	2.9			28	13.4	4.3	
1450	**20.1**	**72**	11.9	1.5	12.1 / 4.8	**20.7**	**70**	16.9	2.2	16.4 / 6.0	**20.7**	**70**	23	3.0	20.6 / 7.6
1000		50	8.2	1.5			48	11.7	2.2			48	16.5	3.1	
500		25	4.4	1.6			24	6.1	2.3			24	8.5	3.2	
1450	**23.7**	**61**	12.1	1.8	13.6 / 5.0	**22.6**	**64**	17.0	2.4	18.2 / 6.2	**22.6**	**64**	23	3.3	22.7 / 7.9
1000		42	8.4	1.8			44	11.7	2.4			44	16.1	3.3	
500		21	4.4	1.9			22	6.1	2.5			22	8.5	3.5	
1450	**25.9**	**56**	11.7	1.9	13.1 / 5.1	**24.7**	**59**	16.8	2.6	17.8 / 6.4	**24.7**	**59**	23	3.6	22.5 / 8.1
1000		39	8.5	2.0			40	12.0	2.7			40	16.5	3.7	
500		19.3	4.3	2.0			20	6.2	2.8			20	8.5	3.8	
Potenze termiche - *Thermal power* - Thermische Grenzleistung (senza raffreddamento / *Without cooling* / ohne Kühlung)															
	30					39					51				

1.8 Prestazioni riduttori RXO1 *1.8 RXO1 gear unit ratings* 1.8 Leistungen der RXO1-Getriebe

n_1 min^{-1}	808					810					812				
	ir	n_2 min^{-1}	P_N kW	T_N kNm	Fr_2 / Fr_1 kN	ir	n_2 min^{-1}	P_N kW	T_N kNm	Fr_2 / Fr_1 kN	ir	n_2 min^{-1}	P_N kW	T_N kNm	Fr_2 / Fr_1 kN
1450	**4.39**	**331**	116	3.2	22.9 / 6.6	**4.39**	**331**	149	4.1	28.6 / 7.9	**4.48**	**324**	196	5.5	35.0 / 10.2
1000		228	88	3.5			228	105	4.2			223	153	6.2	
500		114	44	3.5			114	53	4.2			112	76	6.2	
1450	**4.93**	**294**	113	3.5	22.1 / 6.8	**4.93**	**294**	149	4.6	27.6 / 8.3	**5.03**	**288**	197	6.2	33.7 / 10.5
1000		203	89	4.0			203	105	4.7			199	153	7.0	
500		101	45	4.0			101	52	4.7			99	77	7.0	
1450	**5.57**	**260**	115	4.0	20.9 / 7.1	**5.57**	**260**	149	5.2	26.3 / 8.6	**5.67**	**256**	197	7.0	32.1 / 10.9
1000		180	88	4.5			180	105	5.3			176	153	7.9	
500		90	44	4.5			90	52	5.3			88	77	7.9	
1450	**6.33**	**229**	116	4.6	20.3 / 7.3	**6.33**	**229**	149	5.9	25.4 / 8.9	**6.44**	**225**	198	8.0	30.0 / 11.2
1000		158	89	5.1			158	104	6.0			155	152	8.9	
500		79	44	5.1			79	52	6.0			78	77	9.0	
1450	**7.25**	**200**	115	5.2	22.9 / 7.6	**7.25**	**200**	148	6.7	28.7 / 9.2	**6.89**	**211**	197	8.5	33.3 / 11.6
1000		138	88	5.8			138	105	6.9			145	152	9.5	
500		69	44	5.8			69	52	6.9			73	77	9.6	
1450	**7.79**	**186**	115	5.6	18.9 / 7.8	**7.79**	186	148	7.2	23.9 / 9.6	**7.92**	**183**	198	9.8	26.4 / 11.9
1000		128	89	6.3			128	105	7.4			126	153	11.0	
500		64	45	6.3			64	52	7.4			63	76	11.0	
1450	**9.06**	**160**	115	6.5	15.8 / 8.1	**8.39**	**173**	148	7.8	20.1 / 9.9	**8.53**	**170**	198	10.6	23.0 / 12.3
1000		110	81	6.7			119	105	8.0			117	152	11.8	
500		55	41	6.7			60	53	8.0			59	77	11.9	
1450	**9.83**	**148**	106	6.5	17.5 / 8.3	**9.83**	**148**	146	9.0	22.6 / 10.2	**9.99**	**145**	199	12.4	27.3 / 12.6
1000		102	75	6.7			102	103	9.2			100	144	13.1	
500		51	38	6.8			51	52	9.3			50	73	13.3	
1450	**10.7**	**135**	91	6.1	19.5 / 8.6	**10.7**	**135**	125	8.4	25.3 / 10.5	**10.9**	**133**	176	12.0	28.1 / 13.0
1000		93	64	6.2			93	87	8.5			92	124	12.2	
500		47	33	6.4			47	45	8.8			46	64	12.7	
1450	**11.7**	**124**	68	5.0	27.6 / 8.8	**11.7**	**124**	105	7.7	34.4 / 10.9	**11.9**	**122**	149	11.1	40.8 / 13.3
1000		85	48	5.1			85	74	7.9			84	105	11.3	
500		43	25	5.3			43	39	8.2			42	54	11.7	
1450	**14.8**	**98**	68	6.3	29.3 / 9.1	**14.8**	**98**	93	8.6	36.4 / 11.2	**15.0**	**96**	133	12.5	41.9 / 13.7
1000		68	48	6.4			68	66	8.8			67	93	12.7	
500		34	25	6.7			34	34	9.1			33	48	13.2	
1450	**16.1**	**90**	61	6.2	25.7 / 9.3	**16.1**	**90**	84	8.5	33.6 / 11.5	**16.4**	**89**	120	12.3	40.8 / 14.0
1000		62	43	6.3			62	59	8.7			61	84	12.5	
500		31	23	6.6			31	31	9.0			31	43	12.9	
1450	**17.6**	**82**	53	5.8	27.0 / 9.6	**17.6**	**82**	72	7.9	32.7 / 11.8	**17.9**	**81**	101	11.3	39.6 / 14.4
1000		57	37	5.9			57	50	8.0			56	71	11.5	
500		28	19.1	6.1			28	26	8.3			28	37	11.9	
1450	**20.7**	**70**	33	4.3	29.3 / 9.8	**20.7**	**70**	45	5.9	36.4 / 12.2	**21.1**	**69**	65	8.6	41.9 / 14.7
1000		48	23	4.4			48	32	6.1			47	45	8.7	
500		24	11.9	4.5			24	16.7	6.3			24	24	9.0	
1450	**22.6**	**64**	33	4.7	31.6 / 10.1	**22.6**	**64**	46	6.5	39.1 / 12.5	**23.0**	**63**	65	9.3	47.4 / 15.1
1000		44	23	4.8			44	32	6.6			44	46	9.5	
500		22	12.2	5.0			22	16.6	6.8			22	24	9.8	
1450	**24.7**	**59**	33	5.1	30.9 / 10.3	**24.7**	**59**	46	7.1	38.8 / 12.8	**25.1**	**58**	65	10.2	45.6 / 15.4
1000		40	23	5.2			40	32	7.2			40	46	10.4	
500		20	12.0	5.4			20	16.7	7.5			20	23	10.7	
1450	**27.2**	**53**	32	5.4	29.3 / 10.6	**27.2**	**53**	43	7.4	36.4 / 13.1					
1000		37	22	5.5			37	30	7.5						
500		18	11.5	5.7			18	15.8	7.8						
Potenze termiche - *Thermal power* - Thermische Grenzleistung (senza raffreddamento / *Without cooling* / ohne Kühlung)															
	66					82					104				

1.8 Prestazioni riduttori RXO1 — *1.8 RXO1 gear unit ratings* — 1.8 Leistungen der RXO1-Getriebe

n_1 min^{-1}	814					816					818				
	ir	n_2 min^{-1}	P_N kW	T_N kNm	Fr_2 / Fr_1 kN	ir	n_2 min^{-1}	P_N kW	T_N kNm	Fr_2 / Fr_1 kN	ir	n_2 min^{-1}	P_N kW	T_N kNm	Fr_2 / Fr_1 kN
1450	**4.40**	**329**	265	7.3	42.3 / 10.3	**4.39**	**331**	379	10.4	55.5 / 11.0					
1000		227	205	8.2			228	284	11.3						
500		114	109	8.7			114	142	11.3						
1450	**4.93**	**294**	266	8.2	41.0 / 11.0	**4.93**	**294**	376	11.6	53.9 / 11.7	**4.93**	**294**	502	15.5	68.1 / 19.7
1000		203	206	9.2			203	286	12.8			203	386	17.3	
500		101	110	9.8			101	143	12.8			101	224	20.1	
1450	**5.54**	**262**	265	9.2	39.2 / 11.6	**5.57**	**260**	376	13.1	51.6 / 12.5	**5.57**	**260**	502	17.5	65.4 / 20.5
1000		181	205	10.3			180	285	14.4			180	386	19.5	
500		90	109	11.0			90	142	14.4			89.8	223	22.6	
1450	**6.26**	**232**	265	10.4	36.9 / 12.2	**5.93**	**244**	377	14.0	50.2 / 13.2	**6.33**	**229**	502	19.9	63.6 / 21.3
1000		160	204	11.6			169	284	15.3			158	386	22.2	
500		79.9	109	12.4			84	142	15.3			79	224	25.7	
1450	**7.13**	**203**	264	11.8	44.1 / 12.8	**6.77**	**214**	377	16.0	58.0 / 14.0	**6.77**	**214**	500	21.2	73.5 / 22.1
1000		140	204	13.2			148	284	17.5			148	386	23.7	
500		70	110	14.2			74	142	17.5			74	224	27.5	
1450	**7.63**	**190**	266	12.7	38.7 / 13.5	**7.79**	**186**	377	18.4	50.6 / 14.7	**7.25**	**200**	500	22.7	64.2 / 22.9
1000		131	205	14.2			128	285	20.1			138	386	25.4	
500		70	110	15.2			64	142	20.1			69	224	29.5	
1450	**8.81**	**165**	264	14.6	28.7 / 14.1	**9.06**	**160**	377	21.4	45.3 / 15.5	**8.39**	**173**	501	26.3	57.6 / 23.7
1000		113	205	16.4			110	284	23.4			119	386	29.4	
500		57	109	17.5			55	142	23.4			59.6	224	34.1	
1450	**9.52**	**152**	265	15.8	32	**9.83**	**148**	377	23.2	36.1 / 16.2	**9.83**	**148**	501	30.8	45.4 / 24.5
1000		105	205	17.7			102	285	25.4			102	386	34.5	
500		53	109	18.9			51	142	25.4			51	224	40.0	
1450	**11.2**	**129**	233	16.4	30.8 / 15.3	**10.7**	**135**	349	23.4	42.4 / 17.0	**10.7**	**135**	501	33.6	53.8 / 25.3
1000		89	164	16.7			93	246	23.9			93	359	34.9	
500		45	85	17.3			47	127	24.7			47	186	36.1	
1450	**13.3**	**109**	183	15.2	44.4 / 16.0	**11.7**	**124**	294	21.6	62.0 / 17.7	**12.9**	**113**	360	29.1	75.5 / 26.1
1000		75	139	16.7			85	208	22.1			78	253	29.6	
500		38	72	17.3			43	107	22.8			39	131	30.6	
1450	**14.3**	**101**	183	16.4	49.0 / 16.6	**13.6**	**106**	261	22.3	66.9 / 18.5	**14.8**	**98**	347	32.1	84.3 / 26.9
1000		70	138	17.9			73	197	24.4			68	267	35.9	
500		35	69	17.9			37	102	25.3			34	140	37.5	
1450	**16.9**	**86**	159	16.8	45.2 / 17.2	**16.1**	**90**	237	23.9	58.2 / 19.2	**16.1**	**90**	346	34.9	73.9 / 27.7
1000		59	112	17.1			62	166	24.3			62	243	35.6	
500		30	58	17.7			31	86	25.2			31	126	36.9	
1450	**18.5**	**79**	134	15.5	41.8 / 18.8	**17.6**	**82**	200	22.1	60.0 / 20.0	**17.6**	**82**	293	32.3	72.6 / 28.5
1000		54	94	15.8			57	141	22.5			57	206	32.9	
500		27	49	16.3			28	73	23.3			28	107	34.1	
1450	**20.1**	**72**	96	12.1	49.0 / 18.5	**20.7**	**70**	137	17.8	66.9 / 20.7	**19.4**	**75**	244	29.7	84.3 / 29.3
1000		50	68	12.4			48	96	18.1			52	171	30.2	
500		25	35	12.8			24	50	18.8			26	89	31.3	
1450	**23.7**	**61**	96	14.3	54.0 / 19.1	**22.6**	**64**	137	19.4	73.0 / 21.5	**22.6**	**64**	187	26.5	90.9 / 30.1
1000		42	68	14.6			44	96	19.7			44	132	27.0	
500		21	35	15.1			22	50	20.4			22	68	28.0	
1450	**25.9**	**56**	96	15.6	54.3 / 19.7	**24.7**	**59**	137	21.2	71.1 / 22.2	**24.7**	**59**	187	29.0	90.1 / 30.9
1000		39	68	15.9			40	96	21.6			40	132	29.6	
500		19.3	35	16.5			20	50	22.4			20	68	30.6	
1450	**28.5**	**51**	81	14.4	49.0 / 20.3	**27.2**	**53**	121	20.6	66.9 / 23.0	**27.2**	**53**	177	30.2	84.3 / 31.7
1000		35	57	14.7			37	85	21.0			37	124	30.7	
500		17.6	29	15.2			18.4	44	21.7			18.4	64	31.8	
Potenze termiche - *Thermal power* - Thermische Grenzleistung (senza raffreddamento / *Without cooling* / ohne Kühlung)															
	127					158					203				

1.8 Prestazioni riduttori RXO1 — *1.8 RXO1 gear unit ratings* — 1.8 Leistungen der RXO1-Getriebe

n_1 min^{-1}	820 ir	820 n_2 min^{-1}	820 P_N kW	820 T_N kNm	820 Fr_2 / Fr_1 kN	822 ir	822 n_2 min^{-1}	822 P_N kW	822 T_N kNm	822 Fr_2 / Fr_1 kN	824 ir	824 n_2 min^{-1}	824 P_N kW	824 T_N kNm	824 Fr_2 / Fr_1 kN
1450	**4.47**	**325**	690	19.3	95.1 / 28.0	**4.41**	**329**	1036	28.6	119.5 / 37.4	**4.57**	**317**	1926	55.1	A richiesta / *On request* / Auf Anfrage
1000		224	532	21.6			227	799	32.0			219	1328	55.1	
500		112	318	25.8			113	466	37.3			109	664	55.1	
1450	**5.02**	**289**	690	21.7	92.9 / 28.9	**4.95**	**293**	980	30.4	118.0 / 35.7	**5.13**	**283**	1926	61.9	
1000		199	533	24.3			202	756	34.0			195	1328	61.9	
500		100	318	29.0			101	466	41.9			97	664	61.9	
1450	**5.67**	**256**	692	24.6	89.9 / 29.7	**5.60**	**259**	979	34.3	114.4 / 36.8	**5.79**	**250**	1927	69.9	
1000		176	534	27.5			179	756	38.4			173	1329	69.9	
500		88	318	32.8			89	466	47.4			86	664	69.9	
1450	**6.45**	**225**	691	27.9	85.9 / 30.5	**6.36**	**228**	981	39.1	109.4 / 37.8	**6.58**	**220**	1927	79.4	
1000		155	533	31.2			157	756	43.7			152	1329	79.4	
500		78	318	37.2			79	465	53.7			76	665	79.4	
1450	**7.38**	**196**	692	32.0	99.9 / 31.3	**7.29**	**199**	980	44.7	127.9 / 38.9	**7.03**	**206**	1926	84.8	
1000		135	532	35.7			137	756	50.0			142	1328	84.8	
500		68	318	42.6			69	465	61.6			71	664	84.8	
1450	**7.93**	**183**	690	34.3	88.4 / 32.2	**7.83**	**185**	979	48.0	114.2 / 3939	**8.09**	**179**	1927	97.6	
1000		126	533	38.4			128	756	53.7			124	1329	97.6	
500		63	318	45.8			64	465	66.1			62	665	97.6	
1450	**9.23**	**157**	692	40.0	80.0 / 33.0	**9.11**	**159**	978	55.8	104.3 / 41.0	**8.71**	**167**	1926	105	
1000		108	533	44.7			110	754	62.4			115	1328	105	
500		54	318	53.3			55	464	76.8			57	664	105	
1450	**10.0**	**145**	691	43.3	69.9 / 33.8	**9.88**	**147**	980	60.6	92.1 / 42.0	**10.2**	**142**	1926	123	
1000		100	532	48.4			101	755	67.7			98	1328	123	
500		50	318	57.8			51	464	83.3			49	664	123	
1450	**10.9**	**133**	691	47.2	78.4 / 34.6	**10.8**	**135**	975	65.7	102.8 / 43.1	**11.1**	**131**	1323	92.0	
1000		92	498	49.3			93	698	68.2			90	946	95.4	
500		46	258	51.1			46	361	70.6			45	490	98.8	
1450	**11.7**	**124**	484	35.5	110.5 / 35.5	**12.4**	**117**	650	50.6	139.8 / 44.1	**12.8**	**114**	888	71.0	
1000		85	373	39.7			80	500	56.5			78	685	79.4	
500		43	199	42.3			40	282	63.6			39	386	89.5	
1450	**13.6**	**106**	484	41.3	117.2 / 36.3	**14.6**	**100**	637	58.1	149.8 / 45.2	**14.9**	**97**	884	82.7	
1000		73	373	46.2			69	490	64.9			67	681	92.4	
500		37	199	49.2			34	281	74.5			33	386	105	
1450	**16.1**	**90**	484	48.8	104.5 / 37.1	**15.9**	**91**	678	67.4	137.0 / 46.2	**16.3**	**89**	959	97.7	
1000		62	344	50.3			63	482	69.5			61	676	99.9	
500		31	178	52.1			32	250	72.0			31	350	103	
1450	**17.6**	**82**	414	45.7	107.8 / 37.9	**17.4**	**83**	580	63.1	136.6 / 47.3	**17.8**	**81**	813	90.6	
1000		57	291	46.5			58	408	64.3			56	571	92.3	
500		28	151	48.2			29	211	66.5			28	295	95.5	
1450	**19.4**	**75**	345	41.9	117.2 / 38.8	**19.1**	**76**	484	57.9	149.8 / 48.3	**19.6**	**74**	677	83.1	
1000		52	242	42.7			52	340	59.0			51	476	84.6	
500		26	125	44.2			26	176	61.0			26	246	87.6	
1450	**22.6**	**64**	267	37.8	126.3 / 39.6	**22.5**	**64**	367	51.8	158.9 / 49.4	**22.9**	**63**	514	73.7	
1000		44	188	38.5			44	257	52.7			44	361	75.1	
500		22	97	39.9			22	133	54.6			22	187	77.7	
1450	**24.7**	**59**	267	41.4	123.4 / 40.4	**24.7**	**59**	366	56.6	157.4 / 50.4	**25.1**	**58**	513	80.6	
1000		40	188	42.2			40	258	57.7			40	361	82.1	
500		20	97	43.7			20	133	59.7			19.9	187	85.0	
1450	**27.2**	**53**	247	42.6	117.2 / 41.2	**27.2**	**53**	346	58.9	149.8 / 51.5	**27.6**	**53**	489	84.5	
1000		37	176	43.4			37	243	60.0			36	344	86.1	
500		18.4	91	44.9			18.4	126	62.1			18.4	178	89.1	
Potenze termiche - *Thermal power* - Thermische Grenzleistung (senza raffreddamento / *Without cooling* / ohne Kühlung)															
	252					304					368				

1.9 Prestazioni riduttori RXO2 — *1.9 RXO2 gear unit ratings* — 1.9 Leistungen der RXO2-Getriebe

n_1 min^{-1}	802 ir	802 n_2 min^{-1}	802 P_N kW	802 T_N kNm	802 Fr_2 / Fr_1 kN	804 ir	804 n_2 min^{-1}	804 P_N kW	804 T_N kNm	804 Fr_2 / Fr_1 kN	806 ir	806 n_2 min^{-1}	806 P_N kW	806 T_N kNm	806 Fr_2 / Fr_1 kN
1450	**19.4**	**75**	27	3.2	12 / 1.8	**19.4**	**75**	39	4.6	16 / 2.0	**20.5**	**71**	56	7.0	21 / 3.1
1000		52	18.6	3.2			52	27	4.7			49	39	7.1	
500		26	9.3	3.2			26	13.6	4.7			24	20	7.4	
1450	**21.9**	**66**	24	3.2	12 / 1.8	**21.9**	**66**	34	4.6	16 / 2.0	**21.8**	**67**	52	7.0	20 / 3.1
1000		46	17.0	3.3			46	24	4.7			46	37	7.1	
500		23	8.7	3.4			23	12.6	4.9			23	19.1	7.4	
1450	**24.9**	**58**	22	3.3	12 / 1.9	**24.9**	**58**	31	4.7	15 / 2.2	**24.6**	**59**	46	7.0	19 / 3.2
1000		40	14.9	3.3			40	22	4.8			41	33	7.2	
500		20	7.7	3.4			20	11.1	4.9			20	16.9	7.4	
1450	**28.5**	**51**	18.9	3.3	12 / 1.9	**30.6**	**47**	25	4.7	15 / 2.2	**28.0**	**52**	41	7.1	19 / 3.2
1000		35	13.4	3.4			33	17.7	4.8			36	29	7.2	
500		17.6	6.9	3.5			16.4	9.2	5.0			17.9	15.1	7.5	
1450	**30.6**	**47**	17.6	3.3	11 / 2	**32.9**	**44**	23	4.7	15 / 2.2	**30.0**	**48**	39	7.1	19 / 3.4
1000		33	12.5	3.4			30	16.4	4.8			33	27	7.2	
500		16.3	6.4	3.5			15.2	8.5	5.0			16.7	14.1	7.5	
1450	**32.9**	**44**	16.3	3.3	11 / 2	**38.5**	**38**	20	4.8	15 / 2.3	**34.6**	**42**	34	7.2	19 / 3.4
1000		30	11.6	3.4			26	14.3	4.9			29	24	7.3	
500		15.2	6.0	3.5			13.0	7.3	5.0			14.4	12.3	7.6	
1450	**38.6**	**38**	13.9	3.3	11 / 2.1	**41.9**	**35**	18.7	4.8	15 / 2.3	**37.4**	**39**	31	7.2	19 / 3.6
1000		26	9.9	3.4			24	13.1	4.9			27	22	7.3	
500		13.0	5.1	3.5			11.9	6.7	5.0			13.4	11.4	7.6	
1450	**46.0**	**32**	12.1	3.4	11 / 2.1	**45.9**	**32**	17.1	4.8	15 / 2.3	**44.1**	**33**	27	7.2	19 / 3.6
1000		22	8.3	3.4			22	12.0	4.9			23	18.9	7.4	
500		10.9	4.3	3.5			10.9	6.1	5.0			11.3	9.7	7.6	
1450	**49.6**	**29**	11.2	3.4	11 / 2.1	**49.5**	**29**	15.8	4.8	15 / 2.3	**52.1**	**28**	23	7.3	19 / 3.6
1000		20	7.7	3.4			20	11.1	4.9			19.2	16.0	7.4	
500		10.1	4.0	3.5			10.1	5.7	5.0			9.6	8.2	7.6	
1450	**58.1**	**25**	9.5	3.4	11 / 2.1	**58.0**	**25**	13.8	4.9	15 / 2.3	**56.3**	**26**	21	7.3	19 / 3.6
1000		17.2	6.8	3.5			17.2	9.7	5.0			17.8	15.0	7.5	
500		8.6	3.4	3.5			8.6	4.9	5.0			8.9	7.6	7.6	
1450	**63.3**	**23**	8.8	3.4	11 / 2.2	**63.1**	**23**	12.7	4.9	15 / 2.5	**66.3**	**22**	18.2	7.4	19 / 3.8
1000		15.8	6.2	3.5			15.8	8.9	5.0			15.1	12.7	7.5	
500		7.9	3.1	3.5			7.9	4.5	5.0			7.5	6.4	7.6	
1450	**69.2**	**21**	8.0	3.4	11 / 2.2	**69.1**	**21**	11.6	4.9	15 / 2.5	**72.5**	**20**	16.4	7.4	19 / 3.8
1000		14.4	5.7	3.5			14.5	8.1	5.0			13.8	11.8	7.6	
500		7.2	2.8	3.5			7.2	4.1	5.0			6.9	5.9	7.6	
1450	**81.5**	**17.8**	7.0	3.5	11 / 2.2	**81.3**	**17.8**	9.8	4.9	15 / 2.5	**79.8**	**18.2**	15.3	7.5	19 / 3.8
1000		12.3	4.8	3.5			12.3	6.9	5.0			12.5	10.7	7.6	
500		6.1	2.4	3.5			6.1	3.5	5.0			6.3	5.4	7.6	
1450	**88.7**	**16.3**	6.4	3.5	11 / 2.2	**88.5**	**16.4**	9.2	5.0	15 / 2.5	**93.0**	**15.6**	13.1	7.5	19 / 3.8
1000		11.3	4.4	3.5			11.3	6.4	5.0			10.8	9.2	7.6	
500		5.6	2.2	3.5			5.7	3.2	5.0			5.4	4.6	7.6	
1450	**97.1**	**14.9**	5.9	3.5	11 / 2.2	**96.8**	**15.0**	8.4	5.0	15 / 2.5	**102**	**14.3**	12.2	7.6	19 / 3.8
1000		10.3	4.1	3.5			10.3	5.8	5.0			9.8	8.4	7.6	
500		5.1	2.0	3.5			5.2	2.9	5.0			4.9	4.2	7.6	
1450	**107***	**13.6**	5.3	3.5	11 / 2.2	**107***	**13.6**	7.7	5.0	15 / 2.5	**112**	**13.0**	11.1	7.6	19 / 3.8
1000		9.4	3.7	3.5			9.4	5.3	5.0			8.9	7.6	7.6	
500		4.7	1.8	3.5			4.7	2.6	5.0			4.5	3.8	7.6	
1450	**118***	**12.2**	4.8	3.5	11 / 2.2	**118***	**12.3**	6.9	5.0	15 / 2.5	**124**	**11.7**	10.0	7.6	19 / 3.8
1000		8.5	3.3	3.5			8.5	4.8	5.0			8.1	6.9	7.6	
500		4.2	1.7	3.5			4.2	2.4	5.0			4.0	3.5	7.6	
Potenze termiche - *Thermal power* - Thermische Grenzleistung (senza raffreddamento / *Without cooling* / ohne Kühlung)															
	24					30					40				

B

RXO - RXV

* Nei rapporti contrassegnati non è disponibile la versione uscita con albero cavo.

** Hollow output shaft not available for ratios marked with this symbol.*

* Bei den gekennzeichneten Übersetzungsverhältnissen ist die Version "Abtrieb mit Hohlwelle" nicht verfügbar.

1.9 Prestazioni riduttori RXO2 — *1.9 RXO2 gear unit ratings* — 1.9 Leistungen der RXO2-Getriebe

n_1 min^{-1}	808 ir	808 n_2 min^{-1}	808 P_N kW	808 T_N kNm	808 Fr_2 / Fr_1 kN	810 ir	810 n_2 min^{-1}	810 P_N kW	810 T_N kNm	810 Fr_2 / Fr_1 kN	812 ir	812 n_2 min^{-1}	812 P_N kW	812 T_N kNm	812 Fr_2 / Fr_1 kN
1450	**19.7**	**74**	82	9.9	38 / 5.8	**20.1**	**72**	110	13.6	48 / 6.8	**19.1**	**76**	172	20.1	51 / 9.3
1000		51	58	10.1			50	78	13.9			52	121	20.5	
500		25	30	10.5			25	40	14.4			26	63	21.3	
1450	**22.3**	**65**	73	10.0	36 / 5.8	**22.7**	**64**	99	13.7	46 / 6.8	**21.5**	**67**	154	20.3	51 / 9.3
1000		45	52	10.2			44	69	14.0			46	108	20.7	
500		22	27	10.5			22	36	14.4			23	56	21.4	
1450	**23.7**	**61**	69	10.0	34 / 6.1	**24.2**	**60**	93	13.7	44 / 7.0	**24.5**	**59**	136	20.4	49 / 9.5
1000		42	48	10.2			41	65	14.0			41	96	20.8	
500		21	25	10.6			21	34	14.5			20	49	21.5	
1450	**27.1**	**54**	61	10.1	34 / 6.1	**27.6**	**53**	82	13.8	44 / 7.0	**28.0**	**52**	119	20.5	49 / 9.5
1000		37	43	10.3			36	58	14.1			36	84	20.9	
500		18.5	22	10.6			18.1	30	14.6			18	44	21.7	
1450	**29.0**	**50**	57	10.1	34 / 6.3	**29.5**	**49**	77	13.9	44 / 7.2	**30.1**	**48**	112	20.6	49 / 9.7
1000		34	40	10.3			34	54	14.1			33	78	21.0	
500		17.2	21	10.7			16.9	28	14.6			17.8	41	21.7	
1450	**33.5**	**43**	50	10.2	34 / 6.3	**34.1**	**42**	67	14.0	44 / 7.2	**35.0**	**41**	97	20.8	49 / 9.7
1000		30	35	10.4			29	47	14.2			29	68	21.2	
500		14.9	18.1	10.8			14.6	24	14.7			14.3	35	21.9	
1450	**39.3**	**37**	43	10.3	34 / 6.6	**40.0**	**36**	57	14.1	44 / 7.5	**41.4**	**35**	82	20.9	49 / 10.0
1000		25	30	10.5			25	40	14.4			24	58	21.3	
500		12.7	15.4	10.8			12.5	21	14.8			12.1	30	21.9	
1450	**46.8**	**31**	36	10.4	34 / 6.6	**43.6**	**33**	53	14.2	44 / 7.5	**45.3**	**32**	76	21.0	49 / 10.0
1000		21	25	10.6			23	37	14.4			22	53	21.4	
500		10.7	13.0	10.8			11.5	19.1	14.8			11.0	27	21.9	
1450	**50.5**	**29**	34	10.4	34 / 6.6	**51.4**	**28**	45	14.3	44 / 7.5	**52.7**	**28**	66	21.2	49 / 10.0
1000		19.8	24	10.6			19.5	32	14.5			19.0	46	21.6	
500		9.9	12.0	10.8			9.7	16.2	14.8			9.5	23	21.9	
1450	**59.2**	**25**	29	10.5	34 / 6.6	**60.2**	**24**	39	14.4	44 / 7.5	**57.2**	**25**	61	21.3	49 / 10.0
1000		16.9	20	10.7			16.6	27	14.7			17.5	43	21.7	
500		8.5	10.3	10.8			8.3	13.8	14.8			8.7	22	21.9	
1450	**64.4**	**23**	27	10.5	34 / 6.9	**65.6**	**22**	36	14.4	44 / 7.7	**62.3**	**23**	56	21.4	49 / 10.4
1000		15.5	18.7	10.7			15.3	25	14.7			16.1	39	21.8	
500		7.8	9.4	10.8			7.6	12.7	14.8			8.0	19.8	21.9	
1450	**70.5**	**21**	25	10.6	34 / 6.9	**71.7**	**20**	33	14.5	44 / 7.7	**68.1**	**21**	51	21.5	49 / 10.4
1000		14.2	17.2	10.8			13.9	23	14.8			14.7	36	21.9	
500		7.1	8.6	10.8			7.0	11.6	14.8			7.3	18.1	21.9	
1450	**77.6**	**18.7**	22	10.6	34 / 6.9	**84.4**	**17.2**	28	14.6	44 / 7.7	**80.2**	**18.1**	44	21.7	49 / 10.4
1000		12.9	15.7	10.8			11.8	19.7	14.8			12.5	31	21.9	
500		6.4	7.8	10.8			5.9	9.9	14.8			6.2	15.4	21.9	
1450	**90.3**	**16.0**	19.3	10.7	34 / 6.9	**92.0**	**15.8**	26	14.7	44 / 7.7	**87.3**	**16.6**	41	21.7	49 / 10.4
1000		11.1	13.4	10.8			10.9	18.1	14.8			11.5	28	21.9	
500		5.5	6.7	10.8			5.4	9.1	14.8			5.7	14.1	21.9	
1450	**98.9**	**14.7**	17.8	10.8	34 / 6.9	**101**	**14.4**	24	14.8	44 / 7.7	**95.6**	**15.2**	37	21.8	49 / 10.4
1000		10.1	12.3	10.8			9.9	16.5	14.8			10.5	26	21.9	
500		5.1	6.1	10.8			5.0	8.3	14.8			5.2	12.9	21.9	
1450	**109**	**13.3**	16.1	10.8	34 / 6.9	**111***	**13.1**	22	14.8	44 / 7.7	**105***	**13.8**	34	21.9	49 / 10.4
1000		9.2	11.2	10.8			9.0	15.0	14.8			9.5	23	21.9	
500		4.6	5.6	10.8			4.5	7.5	14.8			4.8	11.7	21.9	
1450	**121**	**12.0**	14.6	10.8	34 / 6.9	**123***	**11.8**	19.7	14.8	44 / 7.7	**117***	**12.4**	31	21.9	49 / 10.4
1000		8.3	10.1	10.8			8.2	13.6	14.8			8.6	21	21.9	
500		4.1	5.0	10.8			4.1	6.8	14.8			4.3	10.6	21.9	
Potenze termiche - *Thermal power* - Thermische Grenzleistung (senza raffreddamento / *Without cooling* / ohne Kühlung)															
	52					65					82				

* Nei rapporti contrassegnati non è disponibile la versione uscita con albero cavo.

** Hollow output shaft not available for ratios marked with this symbol.*

* Bei den gekennzeichneten Übersetzungsverhältnissen ist die Version "Abtrieb mit Hohlwelle" nicht verfügbar.

1.9 Prestazioni riduttori RXO2 — *1.9 RXO2 gear unit ratings* — 1.9 Leistungen der RXO2-Getriebe

n_1 min^{-1}	814 ir	814 n_2 min^{-1}	814 P_N kW	814 T_N kNm	814 Fr_2 / Fr_1 kN	816 ir	816 n_2 min^{-1}	816 P_N kW	816 T_N kNm	816 Fr_2 / Fr_1 kN	818 ir	818 n_2 min^{-1}	818 P_N kW	818 T_N kNm	818 Fr_2 / Fr_1 kN	820 ir	820 n_2 min^{-1}	820 P_N kW	820 T_N kNm	820 Fr_2 / Fr_1 kN
1450	**19.4**	**75**	232	27.5	60 / 11.5	**19.4**	**75**	331	39.4	75 / 14.7	**19.4**	**745**	490	58.1	83 / 16.7	**19.7**	**74**	661	79.9	145 / 19.3
1000		52	163	28.0			52	233	40.2			52	338	58.2			51	464	81.4	
500		26	84	29.0			26	121	41.6			26	169	58.2			25	240	84.2	
1450	**21.9**	**66**	206	27.7	60 / 11.5	**21.9**	**66**	296	39.7	72 / 14.7	**21.8**	**67**	438	58.5	83 / 16.7	**22.3**	**65**	588	80.3	145 / 19.3
1000		46	145	28.2			46	208	40.4			46	308	59.6			45	414	81.9	
500		23	75	29.2			23	107	41.8			23	156	60.4			22	214	84.7	
1450	**24.9**	**58**	183	27.9	58 / 11.7	**24.9**	**58**	262	39.9	70 / 14.8	**24.6**	**59**	390	58.8	80 / 17.1	**23.7**	**61**	554	80.6	142 / 19.8
1000		40	128	28.4			40	184	40.7			41	274	60.0			42	389	82.1	
500		20	66	29.4			20	95	42.1			20	142	62.1			21	201	85.0	
1450	**28.5**	**51**	160	28.0	58 / 11.7	**26.6**	**55**	246	40.0	70 / 14.8	**28.0**	**52**	345	59.2	80 / 17.1	**27.1**	**54**	489	81.1	142 / 19.8
1000		35	113	28.6			38	173	40.8			36	242	60.3			37	344	82.7	
500		17.6	58	29.6			18.8	89	42.2			17.9	125	62.5			18.5	178	85.6	
1450	**30.6**	**47**	150	28.1	58 / 12.0	**30.6**	**47**	215	40.3	70 / 15.1	**30.0**	**48**	323	59.4	80 / 17.6	**31.1**	**47**	428	81.7	142 / 20.2
1000		33	106	28.7			33	151	41.1			33	227	60.5			32	300	83.2	
500		16	55	29.7			16.4	78	42.5			16.7	118	62.7			16.1	156	86.2	
1450	**32.9**	**44**	140	28.3	58 / 12.0	**32.9**	**44**	201	40.5	70 / 15.1	**34.6**	**42**	282	59.9	80 / 17.6	**36.3**	**40**	370	82.3	142 / 20.2
1000		30	98	28.8			30	141	41.2			29	198	61.0			28	260	83.9	
500		15	51	29.8			15.2	73	42.7			14.4	102	63.1			13.8	135	86.8	
1450	**38.6**	**38**	120	28.5	58 / 12.2	**38.5**	**38**	173	40.8	70 / 15.5	**37.4**	**39**	262	60.1	80 / 18.0	**39.3**	**37**	343	82.7	142 / 20.7
1000		26	84	29.0			26	121	41.6			27	184	61.2			25	241	84.2	
500		13.0	44	29.9			13.0	62	42.8			13.4	95	63.2			12.7	124	86.8	
1450	**46.0**	**32**	102	28.7	58 / 12.2	**45.9**	**32**	146	41.2	70 / 15.5	**44.1**	**33**	224	60.6	80 / 18.0	**46.8**	**31**	290	83.4	142 / 20.7
1000		22	72	29.3			22	103	41.9			23	157	61.7			21	204	85.0	
500		10.9	37	29.9			10.9	52	42.8			11.3	81	63.2			10.7	104	86.8	
1450	**49.6**	**29**	95	28.8	58 / 12.2	**49.5**	**29**	136	41.3	70 / 15.5	**52.1**	**28**	191	61.1	80 / 18.0	**54.5**	**27**	251	84.0	142 / 20.7
1000		20	67	29.4			20	96	42.1			19	134	62.2			18.3	177	85.6	
500		10.1	34	29.9			10	49	42.8			9.6	68	63.2			9.2	89	86.8	
1450	**58.1**	**25**	82	29.1	58 / 12.2	**58.0**	**25**	117	41.6	70 / 15.5	**56.3**	**26**	178	61.3	80 / 18.0	**59.2**	**25**	233	84.4	142 / 20.7
1000		17.2	57	29.6			17	82	42.4			17.8	125	62.5			16.9	164	86.0	
500		8.6	29	29.9			8.6	42	42.8			8.9	63	63.2			8.5	83	86.8	
1450	**63.3**	**23**	75	29.2	58 / 12.4	**63.1**	**23**	108	41.8	70 / 15.7	**66.3**	**22**	152	61.8	80 / 18.9	**64.4**	**23**	214	84.7	142 / 21.6
1000		15.8	53	29.7			15.8	76	42.6			15.1	107	63.0			15.5	151	86.3	
500		7.9	27	29.9			7.9	38	42.8			7.5	54	63.2			7.8	76	86.8	
1450	**69.2**	**21**	69	29.3	58 / 12.4	**69.1**	**21**	99	42.0	70 / 15.7	**72.5**	**20**	140	62.1	80 / 18.9	**70.5**	**21**	197	85.1	142 / 21.6
1000		14.4	49	29.9			14.5	70	42.8			13.8	98	63.2			14.2	138	86.7	
500		7.2	24	29.9			7.2	35	42.8			6.9	49	63.2			7.1	69	86.8	
1450	**81.5**	**17.8**	59	29.6	58 / 12.4	**81.3**	**17.8**	85	42.3	70 / 15.7	**78.9**	**18.4**	129	62.4	80 / 18.9	**83.0**	**17.5**	169	85.8	142 / 21.6
1000		12.3	41	29.9			12.3	59	42.8			12.7	90	63.2			12.1	118	86.8	
500		6.1	21	29.9			6.1	30	42.8			6.3	45	63.2			6.0	59	86.8	
1450	**88.7**	**16.3**	55	29.7	58 / 12.4	**88.5**	**16.4**	78	42.5	70 / 15.7	**93.0**	**15.6**	110	62.9	80 / 18.9	**90.3**	**16.0**	156	86.2	142 / 21.6
1000		11.3	38	29.9			11.3	54	42.8			10.8	76	63.2			11.1	108	86.8	
500		5.6	19.0	29.9			5.7	27	42.8			5.4	38	63.2			5.5	54	86.8	
1450	**97.1**	**14.9**	50	29.8	58 / 12.4	**96.8**	**15.0**	72	42.7	70 / 15.7	**102**	**14.3**	101	63.2	80 / 18.9	**98.9**	**14.7**	143	86.6	142 / 21.6
1000		10.3	35	29.9			10.3	50	42.8			9.8	70	63.2			10.1	99	86.8	
500		5.2	17.3	29.9			5.2	25	42.8			4.9	35	63.2			5.1	49	86.8	
1450	**107***	**13.6**	46	29.9	58 / 12.4	**107***	**13.6**	66	42.8	70 / 15.7	**112***	**13.0**	92	63.2	80 / 18.9	**109***	**13.3**	130	86.8	142 / 21.6
1000		9.4	31	29.9			9.4	45	42.8			8.9	64	63.2			9.2	90	86.8	
500		4.7	15.7	29.9			4.7	23	42.8			4.5	32	63.2			4.6	45	86.8	
1450	**118***	**12.2**	41	29.9	58 / 12.4	**118***	**12.3**	59	42.8	70 / 15.7	**124***	**11.7**	83	63.2	80 / 18.9	**121***	**12.0**	117	86.8	142 / 21.6
1000		8.4	28	29.9			8.5	41	42.8			8.1	57	63.2			8.3	81	86.8	
500		4.2	14.2	29.9			4.2	20.4	42.8			4.0	29	63.2			4.1	40	86.8	
Potenze termiche - *Thermal power* - Thermische Grenzleistung (senza raffreddamento / *Without cooling* / ohne Kühlung)																				
	102					127					165					205				

B

RXO - RXV

* Nei rapporti contrassegnati non è disponibile la versione uscita con albero cavo.

** Hollow output shaft not available for ratios marked with this symbol.*

* Bei den gekennzeichneten Übersetzungsverhältnissen ist die Version "Abtrieb mit Hohlwelle" nicht verfügbar.

1.9 Prestazioni riduttori RXO2 — *1.9 RXO2 gear unit ratings* — 1.9 Leistungen der RXO2-Getriebe

n_1 min^{-1}	822 ir	822 n_2 min^{-1}	822 P_N kW	822 T_N kNm	822 Fr_2 / Fr_1 kN	824 ir	824 n_2 min^{-1}	824 P_N kW	824 T_N kNm	824 Fr_2 / Fr_1 kN	826 ir	826 n_2 min^{-1}	826 P_N kW	826 T_N kNm	826 Fr_2 / Fr_1 kN	828 ir	828 n_2 min^{-1}	828 P_N kW	828 T_N kNm	828 Fr_2 / Fr_1 kN
1450	**20.1**	**72**	887	109	182 / 27.0	**19.4**	**75**	1369	163	205 / 35.0	**19.5**	**75**	1813	216	240 / 40.5	**19.8**	**73**	2312	281	A richiesta / *On request* / Auf Anfrage
1000		50	624	111			52	956	165			51	1251	216			51	1595	281	
500		25	323	115			26	478	165			26	625	216			25	797	281	
1450	**22.7**	**64**	790	110	182 / 27.0	**21.9**	**66**	1219	164	205 / 35.0	**22.0**	**66**	1655	223	240 / 40.5	**22.3**	**65**	2312	317	
1000		44	555	112			46	857	167			46	1163	227			45	1595	317	
500		22	287	116			23	444	173			23	602	235			22	797	317	
1450	**25.8**	**56**	700	111	178 / 27.9	**24.9**	**58**	1079	165	200 / 36.0	**25.0**	**58**	1466	225	235 / 42.3	**25.4**	**57**	2052	319	
1000		39	492	113			40	758	168			40	1030	229			39	1442	325	
500		19.4	254	117			20	393	174			20	533	237			19.7	746	337	
1450	**27.6**	**53**	657	111	178 / 27.9	**28.6**	**51**	949	166	200 / 36.0	**28.6**	**51**	1288	226	235 / 42.3	**27.1**	**54**	1926	320	
1000		36.3	461	113			35	667	169			35	905	230			37	1353	326	
500		18.1	239	117			17.5	345	175			17.5	469	239			18.4	701	338	
1450	**29.5**	**49**	615	111	178 / 28.8	**30.7**	**47**	887	167	200 / 36.9	**30.7**	**47**	1204	227	235 / 44.1	**31.2**	**47**	1687	323	
1000		34	432	113			33	623	170			33	846	231			32	1185	329	
500		16.9	224	117			16.3	323	176			16.3	438	239			16.0	613	340	
1450	**34.1**	**43**	536	112	178 / 28.8	**35.7**	**41**	768	168	200 / 36.9	**33.1**	**44**	1122	228	235 / 44.1	**33.6**	**43**	1572	324	
1000		29	376	114			28	539	171			30	788	232			30	1105	330	
500		14.6	195	118			14.0	279	177			15.1	408	240			14.9	572	341	
1450	**40.0**	**36**	461	113	178 / 29.7	**38.7**	**38**	711	169	200 / 37.8	**38.8**	**37**	965	230	235 / 45.9	**39.3**	**37**	1353	326	
1000		25	324	115			26	500	172			26	678	234			25	951	332	
500		12.5	167	119			12.9	257	177			12.9	349	241			12.7	489	342	
1450	**43.6**	**33**	425	114	178 / 29.7	**46.1**	**31**	602	170	200 / 37.8	**42.3**	**34**	890	231	235 / 45.9	**46.8**	**31**	1146	329	
1000		23	299	116			22	423	173			24	625	235			21	805	335	
500		11.5	153	119			10.8	216	177			11.8	321	241			10.7	411	342	
1450	**52.5**	**28**	356	115	178 / 29.7	**52.7**	**28**	530	171	200 / 37.8	**50.9**	**29**	746	233	235 / 45.9	**49.2**	**30**	1093	330	
1000		19.1	250	117			19.0	372	175			19.7	524	237			20	768	336	
500		9.5	127	119			9.5	189	177			9.8	266	241			10.2	391	342	
1450	**60.2**	**24**	313	115	178 / 29.7	**57.2**	**25**	491	172	200 / 37.8	**57.2**	**25**	667	234	235 / 45.9	**57.6**	**25**	941	333	
1000		16.6	219	118			17.5	345	175			17.5	469	239			17.3	661	339	
500		8.3	111	119			8.7	174	177			8.7	237	241			8.7	334	342	
1450	**65.6**	**22**	288	116	178 / 30.6	**68.1**	**21**	415	174	200 / 39.6	**62.3**	**23**	615	235	235 / 47.7	**62.8**	**23**	868	334	
1000		15.3	202	118			14.7	292	177			16.0	432	240			15.9	610	340	
500		7.6	102	119			7.3	146	177			8.0	217	241			8.0	306	342	
1450	**71.7**	**20**	265	116	178 / 30.6	**75.0**	**19.3**	379	174	200 / 39.6	**68.2**	**21**	564	236	235 / 47.7	**68.7**	**21**	797	336	
1000		13.9	186	119			13.3	265	177			14.7	397	241			14.6	560	342	
500		7.0	93	119			6.7	133	177			7.3	199	241			7.3	280	342	
1450	**79.0**	**18.4**	242	117	178 / 30.6	**80.2**	**18.1**	356	175	200 / 39.6	**75.1**	**19.3**	515	237	235 / 47.7	**81.2**	**17.9**	680	338	
1000		12.7	169	119			12.5	248	177			13.3	361	241			12.3	474	342	
500		6.3	85	119			6.2	124	177			6.7	181	241			6.2	237	342	
1450	**92.0**	**15.8**	209	118	178 / 30.6	**95.6**	**15.2**	301	177	200 / 39.6	**88.6**	**16.4**	440	239	235 / 47.7	**88.4**	**16.4**	627	340	
1000		10.9	145	119			10.5	208	177			11.3	306	241			11.3	435	342	
500		5.4	73	119			5.2	104	177			5.7	153	241			5.7	218	342	
1450	**101**	**14.4**	192	118	178 / 30.6	**105**	**13.8**	274	177	200 / 39.6	**107**	**13.6**	368	241	235 / 47.7	**96.7**	**15.0**	576	341	
1000		9.9	133	119			9.5	189	177			9.4	254	241			10.3	398	342	
500		5.0	66	119			4.8	95	177			4.7	127	241			5.2	199	342	
1450	**111**	**13.1**	175	119	178 / 30.6	**117***	**12.4**	248	177	200 / 39.6	**118***	**12.3**	333	241	235 / 47.7	**106***	**13.6**	524	342	
1000		9.0	121	119			8.6	171	177			8.5	229	241			9.4	362	342	
500		4.5	60	119			4.3	85	177			4.2	115	241			4.7	181	342	
1450	**123***	**11.8**	158	119	178 / 30.6	**130***	**11.1**	195	156	200 / 39.6	**132***	**11.0**	274	222	235 / 47.7	**118***	**12.3**	473	342	
1000		8.2	109	119			7.7	137	159			7.6	192	226			8.5	326	342	
500		4.1	54	119			3.8	71	165			3.8	99.5	234			4.2	163	342	
Potenze termiche - *Thermal power* - Thermische Grenzleistung (senza raffreddamento / *Without cooling* / ohne Kühlung)		248					306					368					445			

* Nei rapporti contrassegnati non è disponibile la versione uscita con albero cavo.

** Hollow output shaft not available for ratios marked with this symbol.*

* Bei den gekennzeichneten Übersetzungsverhältnissen ist die Version "Abtrieb mit Hohlwelle" nicht verfügbar.

1.10 Prestazioni riduttori RXO3 — *1.10 RXO3 gear unit ratings* — 1.10 Leistungen der RXO3-Getriebe

n_1 min^{-1}	802					804					806					808				
	ir	n_2 min^{-1}	P_N kW	T_N kNm	Fr_2 / Fr_1 kN	ir	n_2 min^{-1}	P_N kW	T_N kNm	Fr_2 / Fr_1 kN	ir	n_2 min^{-1}	P_N kW	T_N kNm	Fr_2 / Fr_1 kN	ir	n_2 min^{-1}	P_N kW	T_N kNm	Fr_2 / Fr_1 kN
1450	**110**	**13.2**	5.3	3.5	11 / 1.9	**118**	**12.3**	7.1	5.0	15 / 2.2	**114**	**12.7**	11.1	7.6	19.0 / 3.3	**120**	**12.1**	15.0	10.8	34.0 / 6.1
1000		9.1	3.6	3.5			8.5	4.9	5.0			8.8	7.7	7.6			8.3	10.3	10.8	
500		4.5	1.8	3.5			4.2	2.4	5.0			4.4	3.8	7.6			4.2	5.2	10.8	
1450	**121**	**12.0**	4.8	3.5	11 / 1.9	**129**	**11.3**	6.5	5.0	15 / 2.2	**124**	**11.7**	10.2	7.6	19.0 / 3.3	**131**	**11.1**	13.8	10.8	34.0 / 6.1
1000		8.3	3.3	3.5			7.8	4.5	5.0			8.1	7.0	7.6			7.7	9.5	10.8	
500		4.1	1.7	3.5			3.9	2.2	5.0			4.0	3.5	7.6			3.8	4.8	10.8	
1450	**147**	**9.9**	4.0	3.5	11 / 1.9	**142**	**10.2**	5.9	5.0	15 / 2.2	**136**	**10.7**	9.3	7.6	19.0 / 3.3	**143**	**10.2**	12.6	10.8	34.0 / 6.1
1000		6.8	2.7	3.5			7.1	4.1	5.0			7.4	6.4	7.6			7.0	8.7	10.8	
500		3.4	1.4	3.5			3.5	2.0	5.0			3.7	3.2	7.6			3.5	4.3	10.8	
1450	**168**	**8.6**	3.5	3.5	11 / 1.9	**163**	**8.9**	5.1	5.0	15 / 2.2	**168**	**8.6**	7.5	7.6	19.0 / 3.3	**165**	**8.8**	10.9	10.8	34.0 / 6.1
1000		5.9	2.4	3.5			6.1	3.5	5.0			6.0	5.2	7.6			6.1	7.5	10.8	
500		3.0	1.2	3.5			3.1	1.8	5.0			3.0	2.6	7.6			3.0	3.8	10.8	
1450	**181**	**8.0**	3.2	3.5	11 / 1.9	**175**	**8.3**	4.7	5.0	15 / 2.2	**181**	**8.0**	7.0	7.6	19.0 / 3.3	**194**	**7.5**	9.3	10.8	34.0 / 6.1
1000		5.5	2.2	3.5			5.7	3.3	5.0			5.5	4.8	7.6			5.2	6.4	10.8	
500		2.8	1.1	3.5			2.8	1.6	5.0			2.8	2.4	7.6			2.6	3.2	10.8	
1450	**195**	**7.4**	3.0	3.5	11 / 1.9	**205**	**7.1**	4.1	5.0	15 / 2.2	**214**	**6.8**	5.9	7.6	19.0 / 3.3	**211**	**6.9**	8.5	10.8	34.0 / 6.1
1000		5.1	2.1	3.5			4.9	2.8	5.0			4.7	4.1	7.6			4.7	5.9	10.8	
500		2.6	1.0	3.5			2.4	1.4	5.0			2.3	2.0	7.6			2.4	2.9	10.8	
1450	**228**	**6.4**	2.6	3.5	11 / 1.9	**224**	**6.5**	3.7	5.0	15 / 2.2	**234**	**6.2**	5.4	7.6	19.0 / 3.3	**231**	**6.3**	7.8	10.8	34.0 / 6.1
1000		4.4	1.8	3.5			4.5	2.6	5.0			4.3	3.7	7.6			4.3	5.4	10.8	
500		2.2	0.88	3.5			2.2	1.3	5.0			2.1	1.9	7.6			2.2	2.7	10.8	
1450	**248**	**5.8**	2.3	3.5	11 / 1.9	**264**	**5.5**	3.2	5.0	15 / 2.2	**257**	**5.6**	4.9	7.6	19.0 / 3.3	**254**	**5.7**	7.1	10.8	34.0 / 6.1
1000		4.0	1.6	3.5			3.8	2.2	5.0			3.9	3.4	7.6			3.9	4.9	10.8	
500		2.0	0.81	3.5			1.9	1.1	5.0			1.9	1.7	7.6			2.0	2.4	10.8	
1450	**272**	**5.3**	2.1	3.5	11 / 2.2	**309**	**4.7**	2.7	5.0	15 / 2.5	**273**	**5.3**	4.6	7.6	19.0 / 3.8	**291**	**5.0**	6.2	10.8	34.0 / 6.9
1000		3.7	1.5	3.5			3.2	1.9	5.0			3.7	3.2	7.6			3.4	4.3	10.8	
500		1.8	0.74	3.5			1.6	0.93	5.0			1.8	1.6	7.6			1.7	2.1	10.8	
1450	**293**	**4.9**	2.0	3.5	11 / 2.2	**337**	**4.3**	2.5	5.0	15 / 2.5	**321**	**4.5**	3.9	7.6	19.0 / 3.8	**317**	**4.6**	5.7	10.8	34.0 / 6.9
1000		3.4	1.4	3.5			3.0	1.7	5.0			3.1	2.7	7.6			3.2	3.9	10.8	
500		1.7	0.69	3.5			1.5	0.85	5.0			1.6	1.4	7.6			1.6	2.0	10.8	
1450	**343**	**4.2**	1.7	3.5	11 / 2.2	**368**	**3.9**	2.3	5.0	15 / 2.5	**351**	**4.1**	3.6	7.6	19.0 / 3.8	**347**	**4.2**	5.2	10.8	34.0 / 6.9
1000		2.9	1.2	3.5			2.7	1.6	5.0			2.8	2.5	7.6			2.9	3.6	10.8	
500		1.5	0.59	3.5			1.4	0.78	5.0			1.4	1.2	7.6			1.4	1.8	10.8	
1450	**409**	**3.5**	1.4	3.5	11 / 2.2	**370**	**3.9**	2.2	5.0	15 / 2.5	**387**	**3.8**	3.3	7.6	19.0 / 3.8	**382**	**3.8**	4.7	10.8	34.0 / 6.9
1000		2.4	0.98	3.5			2.7	1.6	5.0			2.6	2.3	7.6			2.6	3.2	10.8	
500		1.2	0.49	3.5			1.4	0.78	5.0			1.3	1.1	7.6			1.3	1.6	10.8	
1450	**481**	**3.0**	1.2	3.5	11 / 2.2	**434**	**3.3**	1.9	5.0	15 / 2.5	**451**	**3.2**	2.8	7.6	19.0 / 3.8	**445**	**3.3**	4.0	10.8	34.0 / 6.9
1000		2.1	0.83	3.5			2.3	1.3	5.0			2.2	1.9	7.6			2.2	2.8	10.8	
500		1.0	0.42	3.5			1.2	0.66	5.0			1.1	0.97	7.6			1.1	1.4	10.8	
1450	**524**	**2.8**	1.1	3.5	11 / 2.2	**517**	**2.8**	1.6	5.0	15 / 2.5	**493**	**2.9**	2.6	7.6	19.0 / 3.8	**487**	**3.0**	3.7	10.8	34.0 / 6.9
1000		1.9	0.77	3.5			1.9	1.1	5.0			2.0	1.8	7.6			2.1	2.5	10.8	
500		0.95	0.38	3.5			0.97	0.56	5.0			1.0	0.89	7.6			1.0	1.3	10.8	
1450	**574**	**2.5**	1.0	3.5	11 / 2.2	**568***	**2.6**	1.5	5.0	15 / 2.5	**542**	**2.7**	2.3	7.6	19.0 / 3.8	**536**	**2.7**	3.4	10.8	34.0 / 6.9
1000		1.7	0.70	3.5			1.8	1.0	5.0			1.8	1.6	7.6			1.9	2.3	10.8	
500		0.87	0.35	3.5			0.88	0.51	5.0			0.92	0.80	7.6			0.93	1.2	10.8	
1450	**631***	**2.3**	0.92	3.5	12 / 2.5	**629***	**2.3**	1.3	5.0	16.0 / 2.9	**600***	**2.4**	2.1	7.6	21.0 / 4.4	**593**	**2.4**	3.0	10.8	38.0 / 7.8
1000		1.6	0.64	3.5			1.6	0.91	5.0			1.7	1.5	7.6			1.7	2.1	10.8	
500		0.79	0.32	3.5			0.79	0.46	5.0			0.83	0.73	7.6			0.84	1.04	10.8	
1450	**700***	**2.1**	0.83	3.5	12 / 2.5	**697***	**2.1**	1.2	5.0	16.0 / 2.9	**661***	**2.2**	1.9	7.6	21.0 / 4.4	**653***	**2.2**	2.8	10.8	38.0 / 7.8
1000		1.4	0.57	3.5			1.4	0.82	5.0			1.5	1.3	7.6			1.5	1.9	10.8	
500		0.71	0.29	3.5			0.72	0.41	5.0			0.76	0.66	7.6			0.77	0.95	10.8	
Potenze termiche - *Thermal power* - Thermische Grenzleistung (senza raffreddamento / *Without cooling* / ohne Kühlung)																				
	14					17					23					30				

* Nei rapporti contrassegnati non è disponibile la versione uscita con albero cavo.

** Hollow output shaft not available for ratios marked with this symbol.*

* Bei den gekennzeichneten Übersetzungsverhältnissen ist die Version "Abtrieb mit Hohlwelle" nicht verfügbar.

1.10 Prestazioni riduttori RXO3 — *1.10 RXO3 gear unit ratings* — 1.10 Leistungen der RXO3-Getriebe

n_1 min^{-1}	810 ir	810 n_2 min^{-1}	810 P_N kW	810 T_N kNm	810 Fr_2 / Fr_1 kN	812 ir	812 n_2 min^{-1}	812 P_N kW	812 T_N kNm	812 Fr_2 / Fr_1 kN	814 ir	814 n_2 min^{-1}	814 P_N kW	814 T_N kNm	814 Fr_2 / Fr_1 kN	816 ir	816 n_2 min^{-1}	816 P_N kW	816 T_N kNm	816 Fr_2 / Fr_1 kN
1450	**112**	**12.9**	22	14.8	44.0 / 7.2	**119**	**12.2**	31	21.9	49.0 / 9.7	**110**	**13.2**	45	29.9	58.0 / 12.1	**118**	**12.3**	61	42.8	70.0 / 15.4
1000		8.9	15.2	14.8			8.4	21	21.9			9.1	31	29.9			8.5	42	42.8	
500		4.5	7.6	14.8			4.2	10.6	21.9			4.5	15.6	29.9			4.2	21	42.8	
1450	**123**	**11.8**	20	14.8	44.0 / 7.2	**131**	**11.1**	28	21.9	49.0 / 9.7	**121**	**12.0**	41	29.9	58.0 / 12.1	**129**	**11.3**	55	42.8	70.0 / 15.4
1000		8.2	13.9	14.8			7.7	19.3	21.9			8.3	28	29.9			7.8	38	42.8	
500		4.1	6.9	14.8			3.8	9.6	21.9			4.1	14.2	29.9			3.9	19.1	42.8	
1450	**135**	**10.8**	18.3	14.8	44.0 / 7.2	**145**	**10.0**	25	21.9	49.0 / 9.7	**147**	**9.9**	34	29.9	58.0 / 12.1	**142**	**10.2**	50	42.8	70.0 / 15.4
1000		7.4	12.6	14.8			6.9	17.4	21.9			6.8	23	29.9			7.1	35	42.8	
500		3.7	6.3	14.8			3.5	8.7	21.9			3.4	11.7	29.9			3.5	17.3	42.8	
1450	**154**	**9.4**	16.0	14.8	44.0 / 7.2	**166**	**8.8**	22	21.9	49.0 / 9.7	**168**	**8.6**	30	29.9	58.0 / 12.1	**163**	**8.9**	44	42.8	70.0 / 15.4
1000		6.5	11.0	14.8			6.0	15.2	21.9			5.9	20	29.9			6.1	30	42.8	
500		3.3	5.5	14.8			3.0	7.6	21.9			3.0	10.2	29.9			3.1	15.1	42.8	
1450	**165**	**8.8**	15.0	14.8	44.0 / 7.2	**178**	**8.1**	20	21.9	49.0 / 9.7	**181**	**8.0**	28	29.9	58.0 / 12.1	**175**	**8.3**	41	42.8	70.0 / 15.4
1000		6.1	10.3	14.8			5.6	14.1	21.9			5.5	19.0	29.9			5.7	28	42.8	
500		3.0	5.2	14.8			2.8	7.1	21.9			2.8	9.5	29.9			2.8	14.0	42.8	
1450	**191**	**7.6**	12.9	14.8	44.0 / 7.2	**207**	**7.0**	17.6	21.9	49.0 / 9.7	**195**	**7.4**	26	29.9	58.0 / 12.1	**205**	**7.1**	35	42.8	70.0 / 15.4
1000		5.2	8.9	14.8			4.8	12.1	21.9			5.1	17.6	29.9			4.9	24	42.8	
500		2.6	4.5	14.8			2.4	6.1	21.9			2.6	8.8	29.9			2.4	12.0	42.8	
1450	**223**	**6.5**	11.0	14.8	44.0 / 7.2	**225**	**6.5**	16.2	21.9	49.0 / 9.7	**228**	**6.4**	22	29.9	58.0 / 12.1	**224**	**6.5**	32	42.8	70.0 / 15.4
1000		4.5	7.6	14.8			4.5	11.2	21.9			4.4	15.0	29.9			4.5	22	42.8	
500		2.2	3.8	14.8			2.2	5.6	21.9			2.2	7.5	29.9			2.2	11.0	42.8	
1450	**243**	**6.0**	10.1	14.8	44.0 / 7.2	**245**	**5.9**	14.9	21.9	49.0 / 9.7	**248**	**5.8**	20	29.9	58.0 / 12.1	**245**	**5.9**	29	42.8	70.0 / 15.4
1000		4.1	7.0	14.8			4.1	10.3	21.9			4.0	13.8	29.9			4.1	20	42.8	
500		2.1	3.5	14.8			2.0	5.1	21.9			2.0	6.9	29.9			2.0	10.0	42.8	
1450	**287**	**5.1**	8.6	14.8	44.0 / 7.8	**268**	**5.4**	13.6	21.9	49.0 / 10.6	**272**	**5.3**	18.3	29.9	58.0 / 12.8	**264**	**5.5**	27	42.8	70.0 / 16.3
1000		3.5	5.9	14.8			3.7	9.4	21.9			3.7	12.6	29.9			3.8	18.6	42.8	
500		1.7	3.0	14.8			1.9	4.7	21.9			1.8	6.3	29.9			1.9	9.3	42.8	
1450	**336**	**4.3**	7.3	14.8	44.0 / 7.8	**312**	**4.7**	11.7	21.9	49.0 / 10.6	**293**	**4.9**	17.0	29.9	58.0 / 12.8	**309**	**4.7**	23	42.8	70.0 / 16.3
1000		3.0	5.1	14.8			3.2	8.1	21.9			3.4	11.7	29.9			3.2	15.9	42.8	
500		1.5	2.5	14.8			1.6	4.0	21.9			1.7	5.9	29.9			1.6	7.9	42.8	
1450	**366**	**4.0**	6.7	14.8	44.0 / 7.8	**368**	**3.9**	9.9	21.9	49.0 / 10.6	**343**	**4.2**	14.5	29.9	58.0 / 12.8	**368**	**3.9**	19.3	42.8	70.0 / 16.3
1000		2.7	4.6	14.8			2.7	6.8	21.9			2.9	10.0	29.9			2.7	13.3	42.8	
500		1.4	2.3	14.8			1.4	3.4	21.9			1.5	5.0	29.9			1.4	6.7	42.8	
1450	**401**	**3.6**	6.2	14.8	44.0 / 7.8	**403**	**3.6**	9.1	21.9	49.0 / 10.6	**409**	**3.5**	12.2	29.9	58.0 / 12.8	**370**	**3.9**	19.2	42.8	70.0 / 16.3
1000		2.5	4.2	14.8			2.5	6.2	21.9			2.4	8.4	29.9			2.7	13.3	42.8	
500		1.2	2.1	14.8			1.2	3.1	21.9			1.2	4.2	29.9			1.4	6.6	42.8	
1450	**471**	**3.1**	5.2	14.8	44.0 / 7.8	**437**	**3.3**	8.3	21.9	49.0 / 10.6	**481**	**3.0**	10.3	29.9	58.0 / 12.8	**434**	**3.3**	16.4	42.8	70.0 / 16.3
1000		2.1	3.6	14.8			2.3	5.8	21.9			2.1	7.1	29.9			2.3	11.3	42.8	
500		1.1	1.8	14.8			1.1	2.9	21.9			1.0	3.6	29.9			1.2	5.7	42.8	
1450	**513**	**2.8**	4.8	14.8	44.0 / 7.8	**516**	**2.8**	7.1	21.9	49.0 / 10.6	**524**	**2.8**	9.5	29.9	58.0 / 12.8	**472**	**3.1**	15.1	42.8	70.0 / 16.3
1000		1.9	3.3	14.8			1.9	4.9	21.9			1.9	6.5	29.9			2.1	10.4	42.8	
500		0.97	1.7	14.8			0.97	2.4	21.9			0.95	3.3	29.9			1.1	5.2	42.8	
1450	**562**	**2.6**	4.4	14.8	44.0 / 7.8	**565**	**2.6**	6.5	21.9	49.0 / 10.6	**574**	**2.5**	8.7	29.9	58.0 / 12.8	**568***	**2.6**	12.5	42.8	70.0 / 16.3
1000		1.8	3.0	14.8			1.8	4.5	21.9			1.7	6.0	29.9			1.8	8.6	42.8	
500		0.89	1.5	14.8			0.89	2.2	21.9			0.87	3.0	29.9			0.88	4.3	42.8	
1450	**618***	**2.3**	4.0	14.8	48.0 / 8.7	**621***	**2.3**	5.9	21.9	53.0 / 11.6	**631***	**2.3**	7.9	29.9	63.0 / 14.1	**630***	**2.3**	11.3	42.8	75.0 / 17.8
1000		1.6	2.7	14.8			1.6	4.0	21.9			1.6	5.4	29.9			1.6	7.8	42.8	
500		0.81	1.4	14.8			0.80	2.0	21.9			0.79	2.7	29.9			0.79	3.9	42.8	
1450	**685***	**2.1**	3.6	14.8	48.0 / 8.7	**689***	**2.1**	5.3	21.9	53.0 / 11.6	**700***	**2.1**	7.1	29.9	63.0 / 14.1	**697***	**2.1**	10.2	42.8	75.0 / 17.8
1000		1.5	2.5	14.8			1.5	3.7	21.9			1.4	4.9	29.9			1.4	7.0	42.8	
500		0.73	1.2	14.8			0.73	1.8	21.9			0.71	2.5	29.9			0.72	3.5	42.8	
Potenze termiche - *Thermal power* - Thermische Grenzleistung (senza raffreddamento / *Without cooling* / ohne Kühlung)																				
	38					49					61					77				

* Nei rapporti contrassegnati non è disponibile la versione uscita con albero cavo.

** Hollow output shaft not available for ratios marked with this symbol.*

* Bei den gekennzeichneten Übersetzungsverhältnissen ist die Version "Abtrieb mit Hohlwelle" nicht verfügbar.

1.10 Prestazioni riduttori RXO3 — *1.10 RXO3 gear unit ratings* — 1.10 Leistungen der RXO3-Getriebe

n_1 min^{-1}	818 ir	818 n_2 min^{-1}	818 P_N kW	818 T_N kNm	818 Fr_2 / Fr_1 kN	820 ir	820 n_2 min^{-1}	820 P_N kW	820 T_N kNm	820 Fr_2 / Fr_1 kN	822 ir	822 n_2 min^{-1}	822 P_N kW	822 T_N kNm	822 Fr_2 / Fr_1 kN	824 ir	824 n_2 min^{-1}	824 P_N kW	824 T_N kNm	824 Fr_2 / Fr_1 kN
1450	**109**	**13.3**	97	63.2	80.0 / 17.5	**112**	**13.0**	129	86.8	142 / 20.4	**120**	**12.1**	166	119	178 / 28.5	**108**	**13.4**	272	177	200 / 37.0
1000		9.2	67	63.2			8.9	89	86.8			8.4	114	119			9.2	188	177	
500		4.6	33	63.2			4.5	45	86.8			4.2	57	119			4.6	94	177	
1450	**119**	**12.2**	88	63.2	80.0 / 17.5	**122**	**11.9**	119	86.8	142 / 20.4	**131**	**11.1**	151	119	178 / 28.5	**119**	**12.2**	248	177	200 / 37.0
1000		8.4	61	63.2			8.2	82	86.8			7.6	104	119			8.4	177	177	
500		4.2	30	63.2			4.1	41	86.8			3.8	52	119			4.2	86	177	
1450	**131**	**11.1**	80	63.2	80.0 / 17.5	**147**	**9.9**	99	86.8	142 / 20.4	**144**	**10.1**	138	119	178 / 28.5	**145**	**10.0**	204	177	200 / 37.0
1000		7.6	55	63.2			6.8	68	86.8			7.0	95	119			6.9	141	177	
500		3.8	28	63.2			3.4	34	86.8			3.5	47	119			3.5	70	177	
1450	**149**	**9.7**	70	63.2	80.0 / 17.5	**169**	**8.6**	86	86.8	142 / 20.4	**154**	**9.4**	129	119	178 / 28.5	**166**	**8.8**	178	177	200 / 37.0
1000		6.7	49	63.2			5.9	59	86.8			6.5	89	119			6.0	123	177	
500		3.3	24	63.2			3.0	30	86.8			3.3	44	119			3.0	61	177	
1450	**185**	**7.9**	57	63.2	80.0 / 17.5	**196**	**7.4**	74	86.8	142 / 20.4	**165**	**8.8**	120	119	178 / 28.5	**178**	**8.1**	166	177	200 / 37.0
1000		5.4	39	63.2			5.1	51	86.8			6.1	83	119			5.6	114	177	
500		2.7	19.6	63.2			2.5	25	86.8			3.0	41	119			2.8	57	177	
1450	**199**	**7.3**	53	63.2	80.0 / 17.5	**213**	**6.8**	68	86.8	142 / 20.4	**191**	**7.6**	104	119	178 / 28.5	**207**	**7.0**	142	177	200 / 37.0
1000		5.0	36	63.2			4.7	47	86.8			5.2	72	119			4.8	98	177	
500		2.5	18.2	63.2			2.3	23	86.8			2.6	36	119			2.4	49	177	
1450	**235**	**6.2**	45	63.2	80.0 / 17.5	**232**	**6.3**	62	86.8	142 / 20.4	**223**	**6.5**	89	119	178 / 28.5	**225**	**6.5**	131	177	200 / 37.0
1000		4.3	31	63.2			4.3	43	86.8			4.5	61	119			4.5	91	177	
500		2.1	15.4	63.2			2.2	21	86.8			2.2	31	119			2.2	45	177	
1450	**257**	**5.6**	41	63.2	80.0 / 17.5	**254**	**5.7**	57	86.8	142 / 20.4	**243**	**6.0**	81	119	178 / 28.5	**249**	**5.8**	118	177	200 / 37.0
1000		3.9	28	63.2			3.9	39	86.8			4.1	56	119			4.0	82	177	
500		1.9	14.1	63.2			2.0	19.6	86.8			2.1	28	119			2.0	41	177	
1450	**278**	**5.2**	38	63.2	80.0 / 19.0	**296**	**4.9**	49	86.8	142 / 21.8	**287**	**5.1**	69	119	178 / 31.3	**268**	**5.4**	110	177	200 / 39.0
1000		3.6	26	63.2			3.4	34	86.8			3.5	48	119			3.7	76	177	
500		1.8	13.1	63.2			1.7	16.9	86.8			1.7	24	119			1.9	38	177	
1450	**300**	**4.8**	35	63.2	80.0 / 19.0	**320**	**4.5**	45	86.8	142 / 21.8	**336**	**4.3**	59	119	178 / 31.3	**312**	**4.7**	95	177	200 / 39.0
1000		3.3	24	63.2			3.1	31	86.8			3.0	41	119			3.2	65	177	
500		1.7	12.1	63.2			1.6	15.6	86.8			1.5	20	119			1.6	33	177	
1450	**354**	**4.1**	30	63.2	80.0 / 19.0	**349**	**4.2**	41	86.8	142 / 21.8	**366**	**4.0**	54	119	178 / 31.3	**338**	**4.3**	87	177	200 / 39.0
1000		2.8	21	63.2			2.9	29	86.8			2.7	37	119			3.0	60	177	
500		1.4	10.3	63.2			1.4	14.3	86.8			1.4	18.7	119			1.5	30	177	
1450	**387**	**3.7**	27	63.2	80.0 / 19.0	**382**	**3.8**	38	86.8	142 / 21.8	**401**	**3.6**	49	119	178 / 31.3	**403**	**3.6**	73	177	200 / 39.0
1000		2.6	18.8	63.2			2.6	26	86.8			2.5	34	119			2.5	50	177	
500		1.3	9.4	63.2			1.3	13.1	86.8			1.2	17.1	119			1.2	25	177	
1450	**421**	**3.4**	25	63.2	80.0 / 19.0	**449**	**3.2**	32	86.8	142 / 21.8	**472**	**3.1**	42	119	178 / 31.3	**437**	**3.3**	67	177	200 / 39.0
1000		2.4	17.2	63.2			2.2	22	86.8			2.1	29	119			2.3	47	177	
500		1.2	8.6	63.2			1.1	11.1	86.8			1.1	14.5	119			1.1	23	177	
1450	**496**	**2.9**	21	63.2	80.0 / 19.0	**489**	**3.0**	30	86.8	142 / 21.8	**513**	**2.8**	39	119	178 / 31.3	**474**	**3.1**	62	177	200 / 39.0
1000		2.0	14.6	63.2			2.0	20	86.8			1.9	27	119			2.1	43	177	
500		1.0	7.3	63.2			1.0	10.2	86.8			0.97	13.3	119			1.1	21	177	
1450	**543**	**2.7**	19.4	63.2	80.0 / 19.0	**536**	**2.7**	27	86.8	142 / 21.8	**562**	**2.6**	35	119	178 / 31.3	**565**	**2.6**	52	177	200 / 39.0
1000		1.8	13.4	63.2			1.9	18.6	86.8			1.8	24	119			1.8	36	177	
500		0.92	6.7	63.2			0.93	9.3	86.8			0.89	12.2	119			0.89	18.0	177	
1450	**597***	**2.4**	17.6	63.2	88.0 / 21.2	**589***	**2.5**	25	86.8	150 / 24.5	**618**	**2.3**	32	119	188 / 34.1	**622**	**2.3**	47	177	210 / 44.3
1000		1.7	12.2	63.2			1.7	16.9	86.8			1.6	22	119			1.6	33	177	
500		0.84	6.1	63.2			0.85	8.5	86.8			0.81	11.0	119			0.80	16.4	177	
1450	**661***	**2.2**	15.9	63.2	88.0 / 21.2	**653***	**2.2**	22	86.8	150 / 24.5	**685***	**2.1**	29	119	188 / 34.1	**689***	**2.1**	43	177	210 / 44.3
1000		1.5	11.0	63.2			1.5	15.3	86.8			1.5	19.9	119			1.5	30	177	
500		0.76	5.5	63.2			0.77	7.6	86.8			0.73	10.0	119			0.73	14.8	177	
Potenze termiche - *Thermal power* - Thermische Grenzleistung (senza raffreddamento / *Without cooling* / ohne Kühlung)																				
	101					127					156					195				

* Nei rapporti contrassegnati non è disponibile la versione uscita con albero cavo.

** Hollow output shaft not available for ratios marked with this symbol.*

* Bei den gekennzeichneten Übersetzungsverhältnissen ist die Version "Abtrieb mit Hohlwelle" nicht verfügbar.

1.10 Prestazioni riduttori RXO3 — *1.10 RXO3 gear unit ratings* — 1.10 Leistungen der RXO3-Getriebe

n_1 min^{-1}	826					828					830					832				
	ir	n_2 min^{-1}	P_N kW	T_N kNm	Fr_2 / Fr_1 kN	ir	n_2 min^{-1}	P_N kW	T_N kNm	Fr_2 / Fr_1 kN	ir	n_2 min^{-1}	P_N kW	T_N kNm	Fr_2 / Fr_1 kN	ir	n_2 min^{-1}	P_N kW	T_N kNm	Fr_2 / Fr_1 kN
1450	**110**	**13.2**	364	241	235 / 42.7	**112**	**12.9**	508	342	272 / 54.0	**113**	**12.9**	747	505	350 / 67.0	**112**	**13.0**	1029	692	440 / 81.0
1000		9.1	251	241			8.9	350	342			8.9	515	505			8.9	710	692	
500		4.5	126	241			4.5	175	342			4.4	258	505			4.5	355	692	
1450	**121**	**12.0**	333	241	235 / 42.7	**123**	**11.8**	464	342	272 / 54.0	**124**	**11.7**	679	505	350 / 67.0	**123**	**11.8**	935	692	440 / 81.0
1000		8.3	230	241			8.2	320	342			8.1	468	505			8.1	645	692	
500		4.1	115	241			4.1	160	342			4.0	234	505			4.1	323	692	
1450	**147**	**9.9**	273	241	235 / 42.7	**150**	**9.7**	381	342	272 / 54.0	**137**	**10.6**	612	505	350 / 67.0	**136**	**10.6**	845	692	440 / 81.0
1000		6.8	188	241			6.7	262	342			7.3	422	505			7.3	582	692	
500		3.4	94	241			3.3	131	342			3.6	211	505			3.7	291	692	
1450	**168**	**8.6**	238	241	235 / 42.7	**160**	**9.1**	356	342	272 / 54.0	**156**	**9.3**	540	505	350 / 67.0	**155**	**9.4**	743	692	440 / 81.0
1000		5.9	164	241			6.3	246	342			6.4	372	505			6.4	512	692	
500		3.0	82	241			3.1	123	342			3.2	186	505			3.2	256	692	
1450	**181**	**8.0**	222	241	235 / 42.7	**184**	**7.9**	310	342	272 / 54.0	**178**	**8.1**	472	505	350 / 67.0	**178**	**8.2**	649	692	440 / 81.0
1000		5.5	153	241			5.4	214	342			5.6	326	505			5.6	447	692	
500		2.8	77	241			2.7	107	342			2.8	163	505			2.8	224	692	
1450	**195**	**7.4**	206	241	235 / 42.7	**198**	**7.3**	288	342	272 / 54.0	**206**	**7.1**	409	505	350 / 67.0	**191**	**7.6**	604	692	440 / 81.0
1000		5.1	142	241			5.1	198	342			4.9	282	505			5.2	417	692	
500		2.6	71	241			2.5	99	342			2.4	141	505			2.6	208	692	
1450	**228**	**6.4**	176	241	235 / 42.7	**232**	**6.3**	246	342	272 / 54.0	**222**	**6.5**	379	505	350 / 67.0	**222**	**6.5**	519	692	440 / 81.0
1000		4.4	121	241			4.3	169	342			4.5	261	505			4.5	358	692	
500		2.2	61	241			2.2	85	342			2.3	131	505			2.3	179	692	
1450	**248**	**5.8**	161	241	235 / 42.7	**253**	**5.7**	226	342	272 / 54.0	**241**	**6.0**	350	505	350 / 67.0	**241**	**6.0**	479	692	440 / 81.0
1000		4.0	111	241			4.0	156	342			4.2	241	505			4.2	330	692	
500		2.0	56	241			2.0	78	342			2.1	121	505			2.1	165	692	
1450	**272**	**5.3**	148	241	235 / 48.4	**272**	**5.3**	210	342	272 / 59.8	**303**	**4.8**	277	505	350 / 73.0	**280**	**5.2**	412	692	440 / 88.0
1000		3.7	102	241			3.7	145	342			3.3	191	505			3.6	284	692	
500		1.8	51	241			1.8	72	342			1.6	96	505			1.8	142	692	
1450	**293**	**4.9**	137	241	235 / 48.4	**293**	**5.0**	195	342	272 / 59.8	**328**	**4.4**	257	505	350 / 73.0	**325**	**4.5**	354	692	440 / 88.0
1000		3.4	94	241			3.4	134	342			3.1	177	505			3.1	244	692	
500		1.7	47	241			1.7	67	342			1.5	89	505			1.5	122	692	
1450	**343**	**4.2**	117	241	235 / 48.4	**343**	**4.2**	166	342	272 / 59.8	**355**	**4.1**	237	505	350 / 73.0	**353**	**4.1**	326	692	440 / 88.0
1000		2.9	81	241			2.9	115	342			2.8	163	505			2.8	225	692	
500		1.5	40	241			1.5	57	342			1.4	82	505			1.4	113	692	
1450	**374**	**3.9**	107	241	235 / 48.4	**373**	**3.9**	153	342	272 / 59.8	**422**	**3.4**	199	505	350 / 73.0	**421**	**3.4**	274	692	440 / 88.0
1000		2.7	74	241			2.7	105	342			2.4	137	505			2.4	189	692	
500		1.3	37	241			1.3	53	342			1.2	69	505			1.2	94	692	
1450	**481**	**3.0**	83	241	235 / 48.4	**481**	**3.0**	119	342	272 / 59.8	**465**	**3.1**	181	505	350 / 73.0	**458**	**3.2**	251	692	440 / 88.0
1000		2.1	57	241			2.1	82	342			2.1	125	505			2.2	173	692	
500		1.0	29	241			1.0	41	342			1.1	62	505			1.1	87	692	
1450	**524**	**2.8**	77	241	235 / 48.4	**523**	**2.8**	109	342	272 / 59.8	**504**	**2.9**	167	505	350 / 73.0	**497**	**2.9**	232	692	440 / 88.0
1000		1.9	53	241			1.9	75	342			2.0	115	505			2.0	160	692	
500		0.95	26	241			0.96	38	342			0.99	57	505			1.0	80	692	
1450	**574**	**2.5**	70	241	235 / 48.4	**572**	**2.5**	99	342	272 / 59.8	**600**	**2.4**	140	505	350 / 73.0	**592**	**2.4**	195	692	440 / 88.0
1000		1.7	48	241			1.7	69	342			1.7	97	505			1.7	134	692	
500		0.87	24	241			0.87	34	342			0.83	48	505			0.84	67	692	
1450	**631**	**2.3**	64	241	250 / 53.5	**630***	**2.3**	90	342	280 / 65.3	**660**	**2.2**	127	505	360 / 80.4	**652**	**2.2**	177	692	460 / 98.0
1000		1.6	44	241			1.6	62	342			1.5	88	505			1.5	122	692	
500		0.79	22	241			0.79	31	342			0.76	44	505			0.77	61	692	
1450	**700***	**2.1**	57	241	250 / 53.5	**697***	**2.1**	82	342	280 / 65.3	**731**	**2.0**	115	505	360 / 80.4	**722**	**2.0**	160	692	460 / 98.0
1000		1.4	40	241			1.4	56	342			1.4	79	505			1.4	110	692	
500		0.71	19.8	241			0.72	28	342			0.68	40	505			0.69	55	692	
Potenze termiche - *Thermal power* - Thermische Grenzleistung (senza raffreddamento / *Without cooling* / ohne Kühlung)																				
	236					289					365					440				

* Nei rapporti contrassegnati non è disponibile la versione uscita con albero cavo.

** Hollow output shaft not available for ratios marked with this symbol.*

* Bei den gekennzeichneten Übersetzungsverhältnissen ist die Version "Abtrieb mit Hohlwelle" nicht verfügbar.

1.11 Motori applicabili

1.11 Compatible motors

1.11 Applizierbare Motoren

		IEC													
		71	80	90	100	112	132	160	180	200	225	250	280	315	355
RXO1 - RXV1	802														
	804														
	806														
	808														
	810														
	812														
	814														
	816														
	818														
	820														
RXO2 - RXV2	802														
	804														
	806														
	808														
	810														
	812														
	814														
	816														
	818														
	820														
RXO3 - RXV3	802														
	804														
	806														
	808														
	810														
	812														
	814														
	816														
	818														
	820														

1.12 Momenti d'inerzia *1.12 Moments of inertia* 1.12 Trägheitsmomente

		RX01 - RXV1											
		802	**804**	**806**	**808**	**810**	**812**	**814**	**816**	**818**	**820**	**822**	**824**
ir	-	4.40	4.39		4.39	4.39	4.48	4.40	4.39		4.47	4.41	4.57
J1	kgm^2	0.0022	0.0039		0.0125	0.0220	0.0392	0.0694	0.1237		0.3912	0.6959	1.2379
ir	-	5.22	4.93	4.93	4.93	4.93	5.03	4.93	4.93	4.93	5.02	4.95	5.13
J1	kgm^2	0.0021	0.0037	0.0066	0.0118	0.0209	0.0372	0.0660	0.1175	0.2090	0.3715	0.6609	1.1756
ir	-	5.54	5.57	5.57	5.57	5.57	5.67	5.54	5.57	5.57	5.67	5.60	5.79
J1	kgm^2	0.0020	0.0035	0.0063	0.0112	0.0198	0.0353	0.0627	0.1116	0.1985	0.3529	0.6276	1.1164
ir	-	6.26	5.93	5.93	6.33	6.33	6.44	6.26	5.93	6.33	6.45	6.36	6.58
J1	kgm^2	0.0019	0.0033	0.0060	0.0106	0.0188	0.0335	0.0596	0.1060	0.1885	0.3352	0.5960	1.0602
ir	-	7.13	6.77	6.77	7.25	7.25	6.89	7.13	6.77	6.77	7.39	7.29	7.03
J1	kgm^2	0.0018	0.0032	0.0058	0.0102	0.0182	0.0324	0.0576	0.1024	0.1820	0.3237	0.5755	1.0237
ir	-	7.63	7.25	7.25	7.79	7.79	7.92	7.63	7.79	7.25	7.93	7.83	8.09
J1	kgm^2	0.0017	0.0031	0.0054	0.0097	0.0172	0.0306	0.0544	0.0967	0.1720	0.3058	0.5439	0.9675
ir	-	8.81	8.39	8.39	9.06	8.39	8.53	8.81	9.06	8.39	9.23	9.11	8.71
J1	kgm^2	0.0016	0.0029	0.0052	0.0092	0.0163	0.0290	0.0516	0.0917	0.1630	0.2899	0.5155	0.9170
ir	-	9.52	9.83	9.83	9.83	9.83	9.99	9.52	9.83	9.83	10.01	9.88	10.20
J1	kgm^2	0.0016	0.0028	0.0049	0.0088	0.0156	0.0277	0.0493	0.0877	0.1560	0.2774	0.4933	0.8775
ir	-	11.2	10.7	10.7	10.7	10.7	10.9	11.2	10.7	10.70	10.9	10.8	11.1
J1	kgm^2	0.0015	0.0027	0.0048	0.0085	0.0151	0.0269	0.0478	0.0849	0.1510	0.2685	0.4775	0.8494
ir	-	13.3	12.6	12.6	11.7	11.7	11.9	13.3	11.7	12.9	11.7	12.4	12.8
J1	kgm^2	0.0014	0.0025	0.0045	0.0080	0.0142	0.0253	0.0449	0.0799	0.1420	0.2525	0.4490	0.7987
ir	-	14.3	14.8	14.8	14.8	14.8	15.0	14.3	13.6	14.8	13.6	14.6	14.9
J1	kgm^2	0.0014	0.0025	0.0044	0.0078	0.0139	0.0247	0.0440	0.0782	0.1390	0.2472	0.4396	0.7820
ir	-	16.9	16.1	16.1	16.1	16.1	16.4	16.9	16.1	16.1	16.1	15.9	16.3
J1	kgm^2	0.0013	0.0024	0.0042	0.0075	0.0134	0.0238	0.0424	0.0754	0.1340	0.2383	0.4238	0.7539
ir	-	18.5	17.6	17.6	17.6	17.6	17.9	18.5	17.6	17.6	17.6	17.4	17.8
J1	kgm^2	0.0013	0.0023	0.0041	0.0074	0.0131	0.0233	0.0414	0.0737	0.1310	0.2330	0.4143	0.7370
ir	-	20.1	20.7	20.7	20.7	20.7	21.1	20.1	20.7	19.4	19.4	19.1	19.6
J1	kgm^2	0.0013	0.0022	0.0040	0.0070	0.0125	0.0222	0.0395	0.0702	0.1249	0.2221	0.3950	0.7026
ir	-	23.7	22.6	22.6	22.6	22.6	23.0	23.7	22.6	22.6	22.6	22.5	22.9
J1	kgm^2	0.0012	0.0022	0.0039	0.0069	0.0123	0.0219	0.0389	0.0692	0.1230	0.2187	0.3890	0.6920
ir	-	25.9	24.7	24.7	24.7	24.7	25.1	25.9	24.7	24.7	24.7	24.7	25.1
J1	kgm^2	0.0008	0.0014	0.0024	0.0043	0.0076	0.0135	0.0240	0.0427	0.0760	0.1352	0.2403	0.4274
ir	-				27.2	27.2		28.5	27.2	27.2	27.2	27.2	27.6
J1	kgm^2				0.0042	0.0074		0.0234	0.0416	0.0740	0.1316	0.2340	0.4162

		RX02 - RXV2													
		802	**804**	**806**	**808**	**810**	**812**	**814**	**816**	**818**	**820**	**822**	**824**	**826**	**828**
ir	-	19.4	19.4	20.5	19.7	20.1	19.1	19.4	19.4	19.4	19.7	20.1	19.4	19.5	19.8
J1	kgm^2	0.0016	0.0029	0.0050	0.0083	0.0150	0.0271	0.0479	0.0850	0.1512	0.2690	0.4785	0.8503	1.5118	2.6814
ir	-	21.9	21.9	21.8	22.3	22.7	21.5	21.9	21.9	21.8	22.3	22.7	21.9	22.0	22.3
J1	kgm^2	0.0014	0.0027	0.0046	0.0078	0.0141	0.0252	0.0447	0.0793	0.1411	0.2510	0.4465	0.7936	1.4111	2.5028
ir	-	24.9	24.9	24.6	23.7	24.2	24.5	24.9	24.9	24.6	23.7	25.8	24.9	25.0	25.4
J1	kgm^2	0.0013	0.0024	0.0042	0.0073	0.0132	0.0235	0.0417	0.0740	0.1317	0.2342	0.4167	0.7407	1.3170	2.3360
ir	-	28.5	30.6	28.0	27.1	27.6	28.0	28.5	26.6	28.0	27.1	27.6	28.6	28.6	27.1
J1	kgm^2	0.0012	0.0022	0.0039	0.0069	0.0123	0.0219	0.0389	0.0691	0.1229	0.2186	0.3888	0.6913	1.2293	2.1804
ir	-	30.6	32.9	30.0	29.0	29.5	30.1	30.6	30.6	30.0	31.1	29.5	30.7	30.7	31.2
J1	kgm^2	0.0011	0.0020	0.0036	0.0065	0.0115	0.0204	0.0363	0.0645	0.1147	0.2040	0.3628	0.6452	1.1474	2.0351
ir	-	33.0	38.5	34.6	33.5	34.1	35.0	33.0	32.9	34.6	36.3	34.1	35.7	33.1	33.6
J1	kgm^2	0.0011	0.0019	0.0034	0.0060	0.0107	0.0190	0.0339	0.0602	0.1071	0.1904	0.3386	0.6022	1.0709	1.8995
ir	-	38.6	41.9	37.4	39.3	40.0	41.4	38.6	38.5	37.4	39.3	40.0	38.7	38.8	39.3
J1	kgm^2	0.0010	0.0018	0.0032	0.0056	0.0100	0.0178	0.0316	0.0562	0.1000	0.1777	0.3161	0.5621	0.9995	1.7728
ir	-	46.0	45.9	44.1	46.8	43.6	45.3	46.0	45.9	44.1	46.8	43.6	46.1	42.3	46.8
J1	kgm^2	0.0009	0.0017	0.0030	0.0053	0.0093	0.0166	0.0295	0.0525	0.0933	0.1659	0.2950	0.5246	0.9329	1.6547
ir	-	49.6	49.5	52.1	50.5	51.4	52.7	49.6	49.5	52.1	54.5	52.5	52.7	50.9	49.2
J1	kgm^2	0.0009	0.0016	0.0028	0.0049	0.0087	0.0155	0.0275	0.0489	0.0870	0.1546	0.2750	0.4890	0.8696	1.5424
ir	-	58.1	58.0	56.3	59.2	60.2	57.2	58.1	58.0	56.3	59.2	60.2	57.2	57.2	57.6
J1	kgm^2	0.0008	0.0014	0.0026	0.0045	0.0081	0.0143	0.0255	0.0454	0.0806	0.1434	0.2550	0.4535	0.8064	1.4303
ir	-	63.3	63.1	66.3	64.4	65.6	62.3	63.3	63.1	66.3	64.4	65.6	68.1	62.3	62.8
J1	kgm^2	0.0007	0.0013	0.0024	0.0042	0.0074	0.0132	0.0235	0.0418	0.0743	0.1322	0.2350	0.4179	0.7431	1.3180
ir	-	69.2	69.1	72.5	70.5	71.7	68.1	69.2	69.1	72.5	70.5	71.7	75.0	68.2	68.7
J1	kgm^2	0.0007	0.0012	0.0022	0.0038	0.0068	0.0121	0.0215	0.0382	0.0680	0.1209	0.2150	0.3823	0.6799	1.2059
ir	-	81.5	81.3	79.8	77.6	84.4	80.2	81.5	81.3	78.9	83.0	79.0	80.2	75.1	81.2
J1	kgm^2	0.0007	0.0012	0.0021	0.0037	0.0065	0.0153	0.0205	0.0365	0.0648	0.1153	0.2050	0.3646	0.6483	1.1499
ir	-	88.7	88.5	93.0	90.3	92.0	87.3	88.7	88.5	93.0	90.3	92.0	95.6	88.6	88.4
J1	kgm^2	0.0006	0.0011	0.0020	0.0035	0.0062	0.0110	0.0195	0.0347	0.0617	0.1097	0.1950	0.3468	0.6166	1.0937
ir	-	97.1	96.8	101.7	98.9	100.6	95.6	97.1	96.8	101.7	98.9	100.6	105.2	106.7	96.7
J1	kgm^2	0.0006	0.0010	0.0019	0.0033	0.0059	0.0104	0.0185	0.0329	0.0585	0.1040	0.1850	0.3290	0.5850	1.0376
ir	-	106.9	106.6	111.9	108.8	110.7	105.2	106.9	106.6	111.9	108.8	110.7	116.5	118.2	106.4
J1	kgm^2	0.0006	0.0010	0.0018	0.0031	0.0055	0.0098	0.0175	0.0311	0.0553	0.0984	0.1750	0.3112	0.5534	0.9816
ir	-	118.4	118.0	123.9	120.5	122.7	116.5	118.4	118.0	123.9	120.5	122.7	130.2	132.0	117.8
J1	kgm^2	0.0006	0.0010	0.0017	0.0031	0.0055	0.0097	0.0173	0.0308	0.0547	0.0973	0.1730	0.3076	0.5471	0.9704

1.12 Momenti d'inerzia

1.12 Moments of inertia

1.12 Trägheitsmomente

		RX03 - RXV3															
		802	**804**	**806**	**808**	**810**	**812**	**814**	**816**	**818**	**820**	**822**	**824**	**826**	**828**	**830**	**832**
ir	-	110.1	117.7	113.9	119.9	112.1	118.6	110.1	117.7	108.9	111.9	119.6	108.4	110.1	112.1	112.6	111.9
J1	kgm^2	0.0001	0.0015	0.0012	0.0014	0.0027	0.0042	0.0072	0.0129	0.0240	0.0414	0.0744	0.1312	0.2334	0.4142	0.7379	1.3133
ir	-	120.5	128.7	124.0	130.5	122.6	130.5	120.5	128.7	119.2	121.8	130.8	118.6	120.5	122.7	123.9	123.2
J1	kgm^2	0.0001	0.0010	0.0010	0.0012	0.0023	0.0038	0.0065	0.0115	0.0212	0.0368	0.0660	0.1166	0.2074	0.3683	0.6558	1.1673
ir	-	146.9	141.7	135.7	142.8	134.8	144.6	146.9	141.7	131.2	146.6	143.9	144.6	146.9	149.6	137.3	136.4
J1	kgm^2	0.0001	0.0007	0.0008	0.0010	0.0020	0.0033	0.0058	0.0103	0.0187	0.0328	0.0586	0.1037	0.1843	0.3275	0.5829	1.0375
ir	-	168.3	163.0	167.8	165.2	153.8	165.7	168.3	163.0	149.4	168.7	153.8	165.7	168.3	159.9	155.7	155.0
J1	kgm^2	0.0001	0.0005	0.0006	0.0009	0.0017	0.0029	0.0052	0.0092	0.0165	0.0292	0.0520	0.0921	0.1638	0.2912	0.5181	0.9221
ir	-	180.8	175.5	181.2	193.5	164.8	177.9	180.8	175.5	184.7	196.4	164.8	177.9	180.8	183.9	178.0	177.6
J1	kgm^2	0.0001	0.0003	0.0005	0.0008	0.0015	0.0026	0.0046	0.0082	0.0146	0.0259	0.0461	0.0819	0.1456	0.2589	0.4605	0.8196
ir	-	194.7	205.5	213.6	210.8	190.7	207.1	194.7	205.5	199.4	212.9	190.7	207.1	194.7	198.0	205.6	190.8
J1	kgm^2	0.0001	0.0002	0.0004	0.0007	0.0013	0.0023	0.0041	0.0073	0.0129	0.0230	0.0409	0.0728	0.1294	0.2302	0.4093	0.7285
ir	-	228.1	223.7	233.6	230.6	223.4	224.6	228.1	223.7	235.1	231.9	223.4	224.6	228.1	231.9	222.0	222.0
J1	kgm^2	0.0001	0.0002	0.0004	0.0006	0.0012	0.0021	0.0036	0.0065	0.0115	0.0205	0.0364	0.0647	0.1151	0.2046	0.3638	0.6475
ir	-	248.4	264.0	256.9	253.8	243.3	244.5	248.4	245.2	257.1	253.8	243.3	249.3	248.4	252.5	240.5	240.7
J1	kgm^2	0.0001	0.0002	0.0003	0.0006	0.0010	0.0018	0.0032	0.0057	0.0102	0.0182	0.0323	0.0575	0.1023	0.1819	0.3234	0.5756
ir	-	272.0	309.2	272.6	291.2	286.9	267.7	272.0	264.0	277.9	295.5	286.9	267.7	272.0	271.7	303.4	279.6
J1	kgm^2	0.0001	0.0002	0.0011	0.0003	0.0005	0.0009	0.0016	0.0029	0.0051	0.0162	0.0288	0.0511	0.0909	0.1617	0.2875	0.5117
ir	-	293.0	336.6	321.4	317.1	336.2	311.6	293.0	309.2	300.0	320.4	336.2	311.6	293.0	292.5	327.5	325.4
J1	kgm^2	0.0001	0.0002	0.0003	0.0005	0.0009	0.0015	0.0027	0.0048	0.0085	0.0151	0.0268	0.0476	0.0846	0.1505	0.2677	0.4765
ir	-	343.3	368.3	351.5	347.0	366.1	368.0	343.3	368.3	353.7	348.9	366.1	337.9	343.3	342.6	354.9	352.9
J1	kgm^2	0.0001	0.0001	0.0003	0.0004	0.0008	0.0014	0.0025	0.0044	0.0078	0.0139	0.0248	0.0441	0.0784	0.1394	0.2478	0.4410
ir	-	409.1	370.3	386.5	381.9	400.6	402.6	409.1	370.3	386.8	381.8	400.6	402.6	373.8	373.0	422.3	420.5
J1	kgm^2	0.0001	0.0001	0.0002	0.0004	0.0007	0.0013	0.0023	0.0041	0.0072	0.0128	0.0228	0.0405	0.0721	0.1282	0.2280	0.4058
ir	-	481.5	433.6	450.8	444.8	471.5	437.0	481.5	433.6	420.8	449.4	471.5	437.0	481.5	480.5	465.3	458.2
J1	kgm^2	0.0001	0.0001	0.0002	0.0004	0.0007	0.0012	0.0021	0.0037	0.0066	0.0117	0.0208	0.0370	0.0658	0.1171	0.0208	0.0371
ir	-	524.3	516.5	493.0	486.7	513.4	516.0	524.3	472.1	496.1	489.4	513.4	473.9	524.3	523.1	504.2	496.9
J1	kgm^2	0.0001	0.0001	0.0002	0.0003	0.0006	0.0011	0.0019	0.0034	0.0060	0.0106	0.0188	0.0335	0.0596	0.1059	0.1884	0.3353
ir	-	573.8	568.3	542.1	535.6	561.8	564.7	573.8	568.3	542.5	535.5	561.8	564.7	573.8	572.3	600.0	592.1
J1	kgm^2	0.0001	0.0001	0.0002	0.0003	0.0006	0.0011	0.0019	0.0034	0.0060	0.0106	0.0188	0.0335	0.0596	0.1059	0.1884	0.3353
ir	-	631.4	629.5	600.2	593.5	618.3	621.5	631.4	629.6	596.6	589.3	618.3	621.5	631.4	629.6	659.8	651.6
J1	kgm^2	0.0001	0.0001	0.0002	0.0003	0.0006	0.0010	0.0018	0.0032	0.0056	0.0100	0.0178	0.0317	0.0564	0.1003	0.1784	0.3175
ir	-	699.6	697.4	660.6	653.0	685.1	688.6	699.6	697.4	660.6	653.0	685.1	688.6	699.6	697.4	730.6	722.0
J1	kgm^2	0.0001	0.0001	0.0002	0.0003	0.0005	0.0010	0.0017	0.0030	0.0053	0.0095	0.0169	0.0300	0.0533	0.0948	0.1685	0.2999

1.13 Dimensioni *1.13 Dimensions* 1.13 Abmessungen

802 - 820

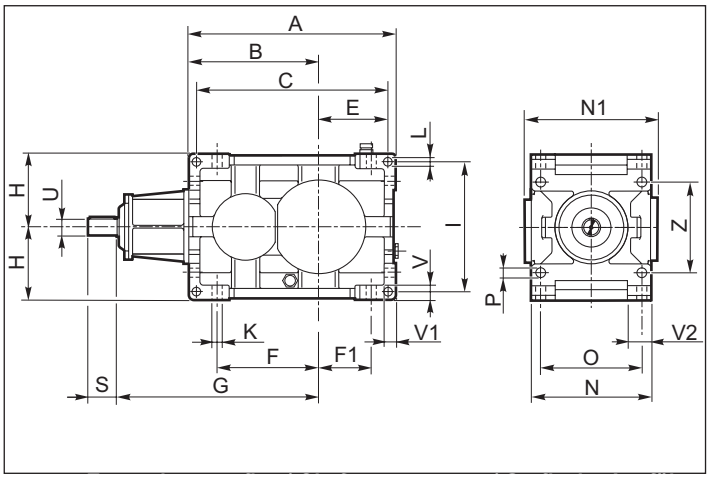

822 - 824

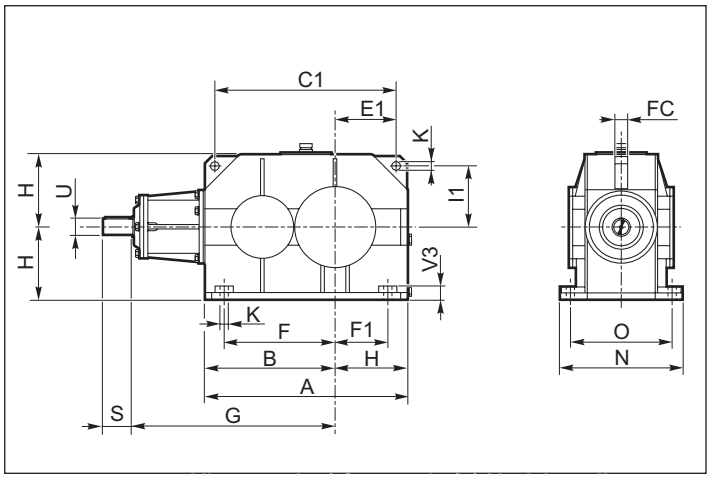

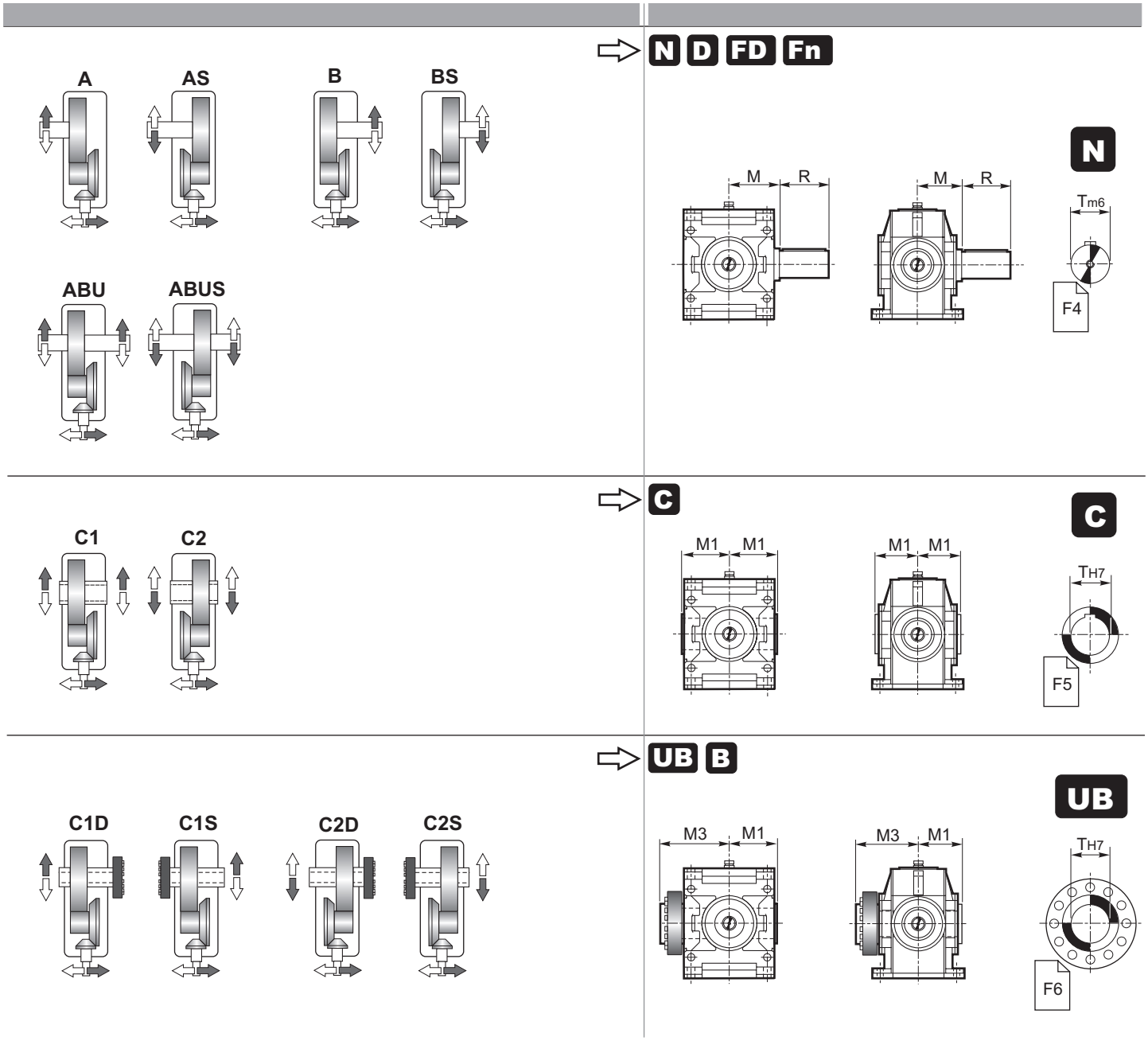

	Dimensioni generali / *Dimensions* / Allgemeine Abmessungen																						
	A	B	C	C1	E	E1	F	F1	H h11	I	I1	K	L	N h11	N1 h11	O	P	V	V1	V2	V3	Z	Kg
802	355	225	327	—	116	—	175	90	125	224	—	18	14	213	219	180	18	25	20	44.5	—	160	80
804	402	252	370	—	134	—	196	104	140	250	—	20	16	237	241	200	20	28	22.5	49	—	180	111
806	455	285	421	—	153	—	222	117	160	280	—	22	18	269	271	225	22	32	25	56.5	—	200	157
808	510	320	472	—	171	—	250	130	180	320	—	25	20	297	299	250	25	36	28	59.5	—	224	218
810	570	360	530	—	190	—	280	145	200	360	—	27	22	335	327	280	27	40	32	67.5	—	250	307
812	645	405	600	—	217.5	—	315	160	225	400	—	30	24	379	380	315	30	45	36	78.5	—	280	429
814	715	450	665	—	240	—	350	180	250	450	—	33	27	427	424	355	33	50	40	89	—	320	600
816	805	505	749	—	272	—	393	203	280	500	—	36	30	479	473	400	36	56	45	96.5	—	360	840
818	910	570	846	—	308	—	445	230	315	560	—	39	35	541	497	450	39	63	50	114.5	—	400	1197
820	1020	640	948	—	344	—	500	260	355	638	—	42	39	599	550	500	42	70	56	124	—	450	1647
822	1115	715	—	985	—	335	615	300	400	—	335	45	—	675	—	560	—	—	—	—	55	—	2306
824	1255	805	—	1125	—	385	675	320	450	—	385	45	—	761	—	630	—	—	—	—	60	—	2744

	Albero entrata / *Input shaft* / Antriebswelle			Albero uscita / *Output shaft* / Abtriebswelle							
	U	S	G	T m6	R	M	T H7	M1	T H7	M1	M3
802	28 j6	50	350	60	112	109	60	109	60	109	170
804	32 k6	56	390	70	125	121	70	121	70	121	192
806	35 k6	63	440	80	140	137	80	137	80	137	215
808	40 k6	70	495	90	160	151	90	151	90	151	246
810	45 k6	80	555	100	180	170	100	170	100	170	266
812	50 m6	90	625	110	200	192	110	192	110	192	302
814	55 m6	100	700	125	225	216	125	216	125	216	335
816	60 m6	112	780	140	250	242	140	242	140	242	370
818	70 m6	125	880	160	280	273	.160	273	160	273	422
820	80 m6	140	990	180	315	302	180	302	180	302	477
822	90 m6	160	1110	200	355	340	200	340	200	340	*
824	100 m6	180	1250	220	400	383	220	383	220	383	*

*** A richiesta / *On request* / Auf Anfrage**

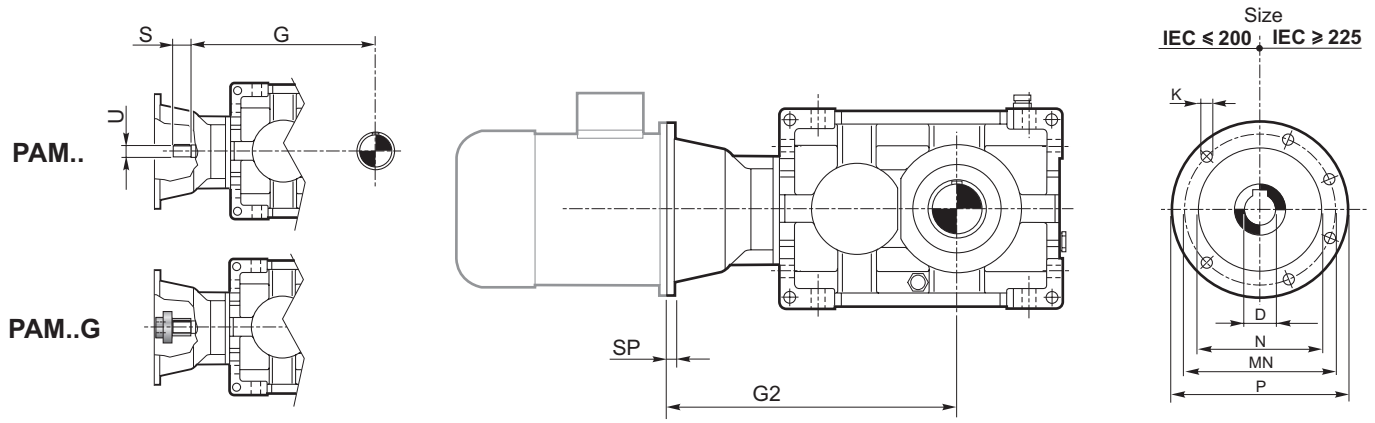

		IEC													
		71	80	90	100	112	132	160	180	200	225	250	280	315	355
D H7		14	19	24	28	28	38	42	48	55	60	65	75	80	100
P		160	200	200	250	250	300	350	350	400	450	550	550	660	800
MN		130	165	165	215	215	265	300	300	350	400	500	500	600	740
N G6		110	130	130	180	180	230	250	250	300	350	450	450	550	680
K		M8	M10	M10	M12	M12	M12	M16	M16	M16	M16	M16	M16	M16	M20
SP		12	12	12	14	14	16	18	18	20	20	20	20	24	30
G2	802				464	464	484	514	514	514					
	804						530	560	560	560	560				
	806						587	617	617	617	647				
	808							679	679	679	709	709	709		
	810								749	749	779	779	779	809	
	812								829	829	859	859	859	889	
	814										944	944	944	974	1014
	816										1036	1036	1036	1066	1106
	818											1149	1149	1179	1219
	820												1274	1304	1344
	822-824	**A richiesta / *On request* / Auf Anfrage**													

802 - 820

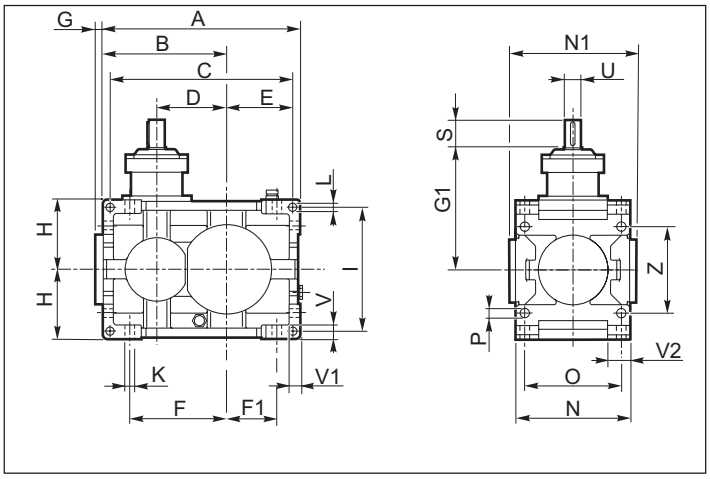

822 - 824

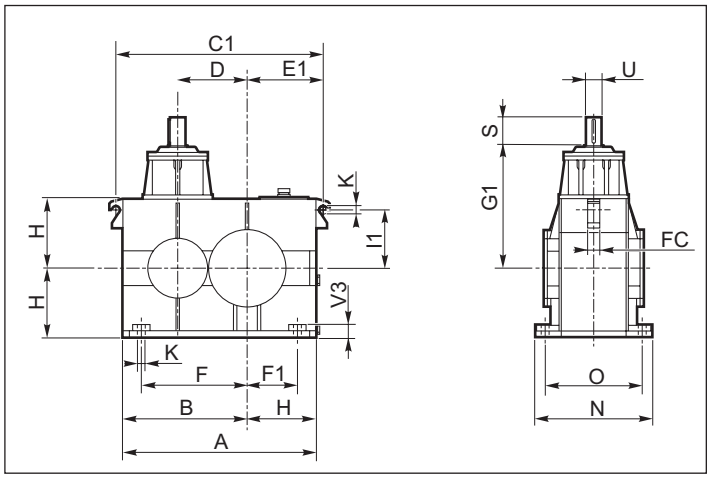

Esecuzione grafica / *Shaft arrangement* / Grafische Ausführung

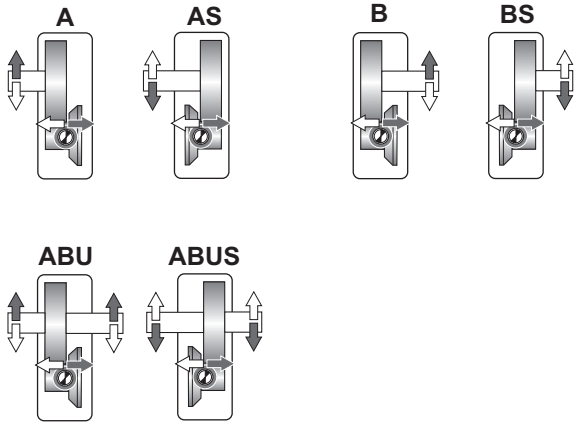

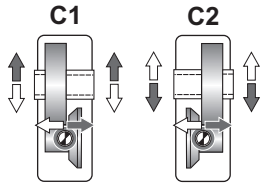

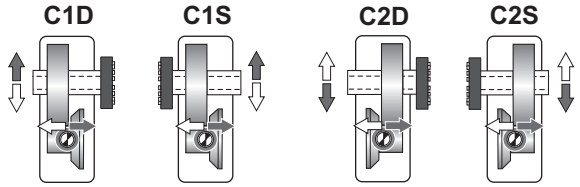

Albero uscita / *Output shaft* / Abtriebswelle

N D FD Fn

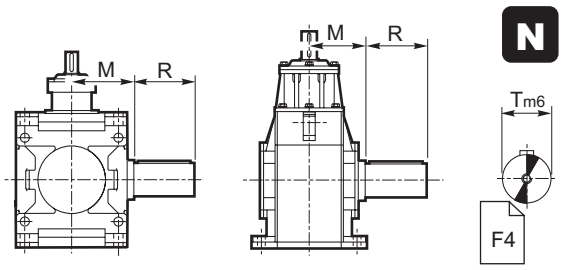

C

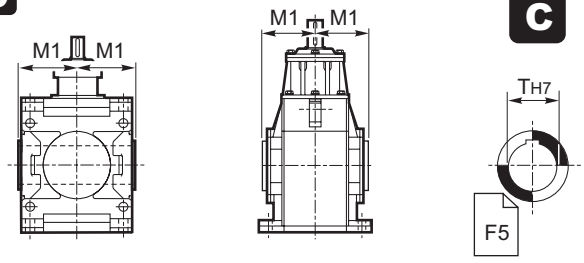

UB B

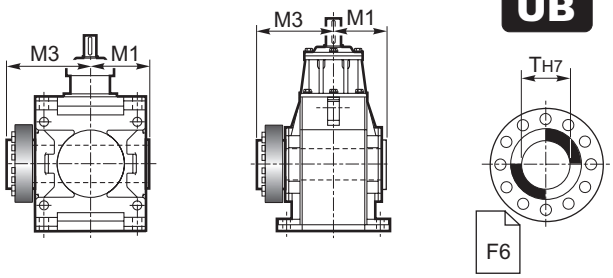

	Dimensioni generali / *Dimensions* / Allgemeine Abmessungen																									
	A	B	C	C1	D	E	E1	F	F1	FC	G	H h11	I	I1	K	L	N h11	N1	O	P	V	V1	V2	V3	Z	Kg
802	355	225	327	—	125	116	—	175	90	—	19	125	224	—	18	14	213	219	180	18	25	20	44.5	—	160	80
804	402	252	370	—	140	134	—	196	104	—	20	140	250	—	20	16	237	241	200	20	28	22.5	49	—	180	111
806	455	285	421	—	160	153	—	222	117	—	23	160	280	—	22	18	269	271	225	22	32	25	56.5	—	200	157
808	510	320	472	—	180	171	—	250	130	—	25	180	320	—	25	20	297	299	250	25	36	28	59.5	—	224	218
810	570	360	530	—	200	190	—	280	145	—	28	200	360	—	27	22	335	327	280	27	40	32	67.5	—	250	307
812	645	405	600	—	225	217.5	—	315	160	—	30	225	400	—	30	24	379	380	315	30	45	36	78.5	—	280	429
814	715	450	665	—	250	240	—	350	180	—	34	250	450	—	33	27	427	424	355	33	50	40	89	—	320	600
816	805	505	749	—	280	272	—	393	203	—	36	280	500	—	36	30	479	473	400	36	56	45	96.5	—	360	840
818	910	570	846	—	320	308	—	445	230	—	41	315	560	—	39	35	541	497	450	39	63	50	114.5	—	400	1197
820	1020	640	948	—	360	344	—	500	260	—	44	355	638	—	42	39	599	550	500	42	70	56	124	—	450	1647
822	1115	715	—	985	400	—	335	615	300	60	—	400	—	335	45	—	675	—	560	—	—	—	—	55	—	2306
824	1255	805	—	1125	450	—	385	675	320	60	—	450	—	385	48	—	761	—	630	—	—	—	—	60	—	2744

	Albero entrata / *Input shaft* / Antriebswelle			Albero uscita / *Output shaft* / Abtriebswelle							
	U	S	G1	T m6	R	M	T H7	M1	T H7	M1	M3
802	28 j6	50	225	60	112	109	60	109	60	109	170
804	32 k6	56	250	70	125	121	70	121	70	121	192
806	35 k6	63	280	80	140	137	80	137	80	137	215
808	40 k6	70	315	90	160	151	90	151	90	151	246
810	45 k6	80	355	100	180	170	100	170	100	170	266
812	50 m6	90	400	110	200	192	110	192	110	192	302
814	55 m6	100	450	125	225	216	125	216	125	216	335
816	60 m6	112	500	140	250	242	140	242	140	242	370
818	70 m6	125	560	160	280	273	.160	273	160	273	422
820	80 m6	140	630	180	315	302	180	302	180	302	477
822	90 m6	160	710	200	355	340	200	340	200	340	*
824	100 m6	180	800	220	400	383	220	383	220	383	*

*** A richiesta / *On request* / Auf Anfrage**

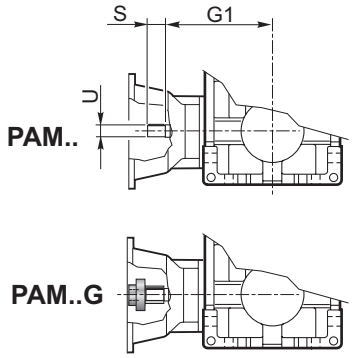

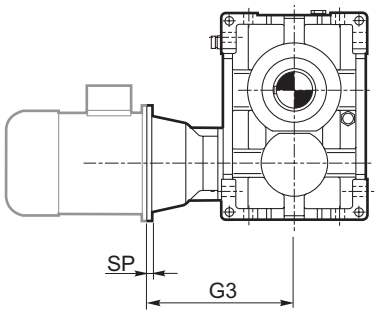

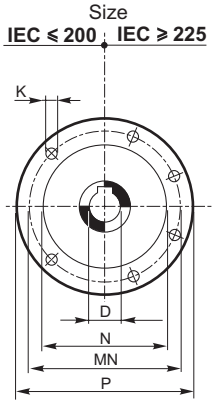

		IEC													
		71	80	90	100	112	132	160	180	200	225	250	280	315	355
D H7		14	19	24	28	28	38	42	48	55	60	65	75	80	100
P		160	200	200	250	250	300	350	350	400	450	550	550	660	800
MN		130	165	165	215	215	265	300	300	350	400	500	500	600	740
N G6		110	130	130	180	180	230	250	250	300	350	450	450	550	680
K		M8	M10	M10	M12	M12	M12	M16	M16	M16	M16	M16	M16	M16	M20
SP		12	12	12	14	14	16	18	18	20	20	20	20	24	30
G3	802				339	339	359	389	389	389					
	804						390	420	420	420	450				
	806						427	457	457	457	487				
	808							499	499	499	529	529	529		
	810								549	549	579	579	579	609	
	812								604	604	634	634	634	664	
	814										694	694	694	724	764
	816										756	756	756	786	826
	818											829	829	859	899
	820												914	944	984
	822-824	**A richiesta / *On request* / Auf Anfrage**													

802 - 820

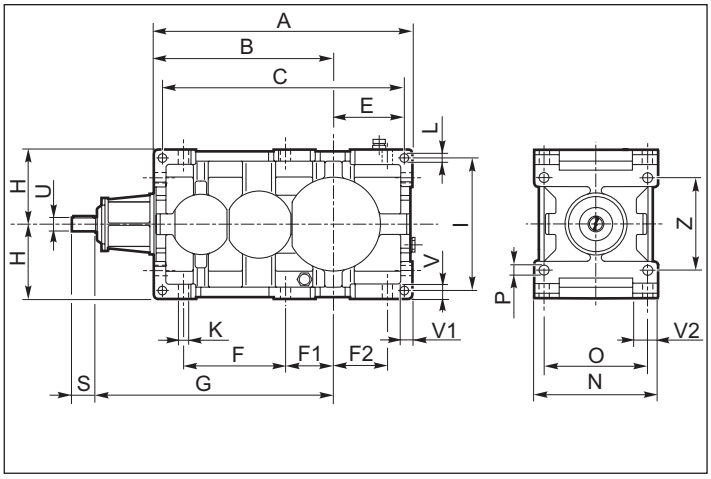

822 - 828

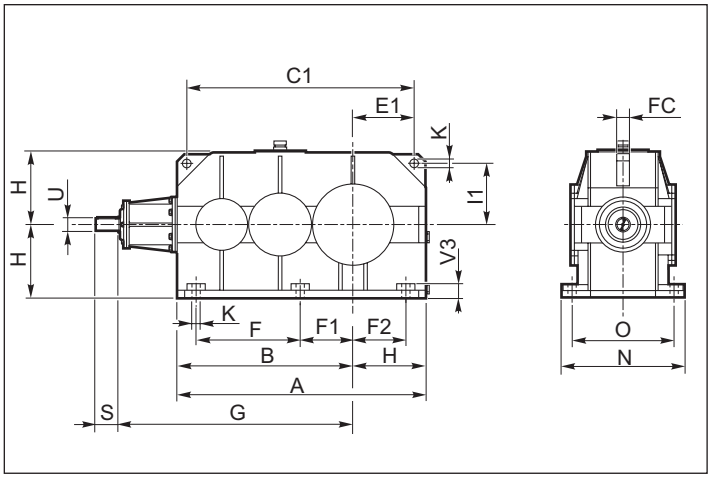

Esecuzione grafica / *Shaft arrangement* / Grafische Ausführung

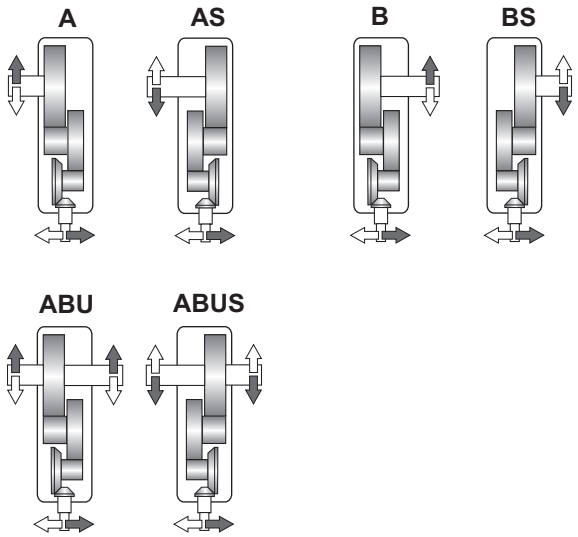

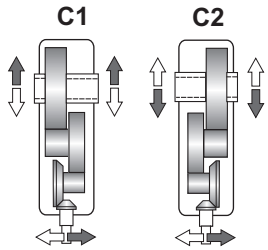

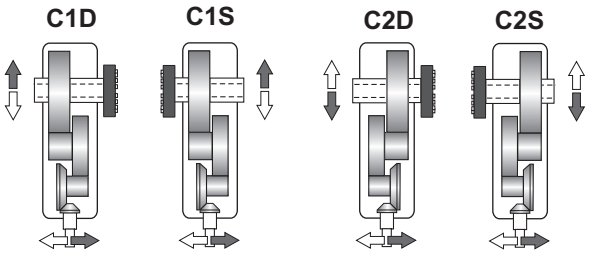

Albero uscita / *Output shaft* / Abtriebswelle

N D FD Fn

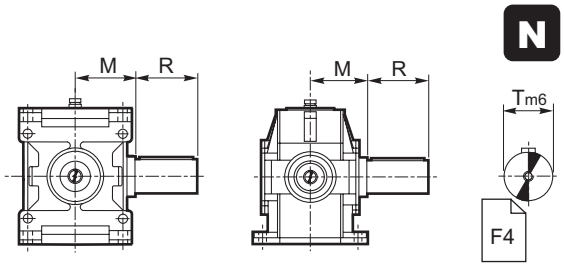

C

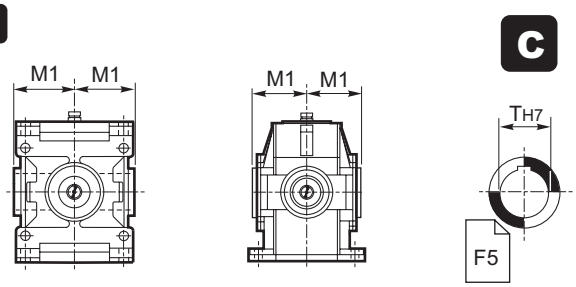

UB B

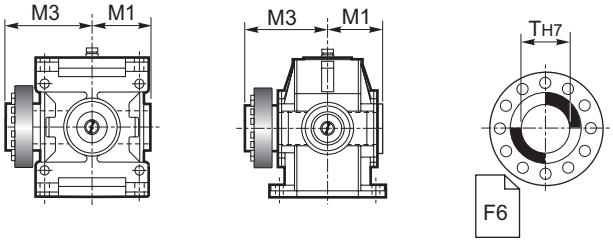

	Dimensioni generali / *Dimensions* / Allgemeine Abmessungen																							
	A	B	C	C1	E	E1	F	F1	F2	FC	H h11	I	I1	K	L	N h11	O	P	V	V1	V2	V3	Z	Kg
802	435	305	407	—	116	—	172.5	82.5	90	—	125	224	—	18	14	213	180	18	25	20	44.5	—	160	94
804	492	342	460	—	134	—	195	91	104	—	140	250	—	20	16	237	200	20	28	22.5	49	—	180	131
806	555	385	521	—	153	—	219.5	102.5	117	—	160	280	—	22	18	269	225	22	32	25	56.5	—	200	183
808	622	432	584	—	171	—	246	116	130	—	180	320	—	25	20	297	250	25	36	28	59.5	—	224	250
810	695	485	655	—	190	—	275	130	145	—	200	360	—	27	22	335	280	27	40	32	67.5	—	250	359
812	785	545	740	—	217.5	—	307.5	147.5	160	—	225	400	—	30	24	379	315	30	45	36	78.5	—	280	502
814	875	610	825	—	240	—	345	165	180	—	250	450	—	33	27	427	355	33	50	40	89	—	320	703
816	985	685	929	—	272	—	388	185	203	—	280	500	—	36	30	479	400	36	56	45	96.5	—	360	984
818	1110	770	1046	—	308	—	437.5	207.5	230	—	315	560	—	39	35	541	450	39	63	50	114.5	—	400	1377
820	1245	865	1173	—	344	—	492.5	232.5	260	—	355	638	—	42	39	599	500	42	70	56	124	—	450	1929
822	1370	970	—	1240	—	335	570	300	300	60	400	—	335	45	—	675	560	—	—	—	—	55	—	2699
824	1540	1090	—	1410	—	385	640	320	320	60	450	—	385	48	—	761	630	—	—	—	—	60	—	3213
826	1715	1215	—	1565	—	425	715	365	365	70	500	—	425	52	—	855	710	—	—	—	—	65	—	4497
828	1925	1365	—	1755	—	475	805	415	415	2x50	560	—	475	56	—	965	800	—	—	—	—	80	—	6296

	Albero entrata / *Input shaft* / Antriebswelle			Albero uscita / *Output shaft* / Abtriebswelle							
	U	S	G	T m6	R	M	T H7	M1	T H7	M1	M3
802	22 j6	40	405	60	112	109	60	109	60	109	170
804	24 k6	45	452	70	125	121	70	121	70	121	192
806	28 k6	50	510	80	140	137	80	137	80	137	215
808	32 k6	56	570	90	160	151	90	151	90	151	246
810	35 k6	63	640	100	180	170	100	170	100	170	266
812	40 k6	70	720	110	200	192	110	192	110	192	302
814	45 k6	80	805	125	225	216	125	216	125	216	335
816	50 k6	90	905	140	250	242	140	242	140	242	370
818	55 m6	100	1020	160	280	273	160	273	160	273	422
820	60 m6	112	1140	180	315	302	180	302	180	302	477
822	70 m6	125	1280	200	355	340	200	340	200	340	*
824	80 m6	140	1440	220	400	383	220	383	220	383	*
826	90 m6	160	1610	250	450	430	250	430	250	430	*
828	100 m6	180	1810	280	500	485	280	485	280	485	*

* **A richiesta / *On request* / Auf Anfrage**

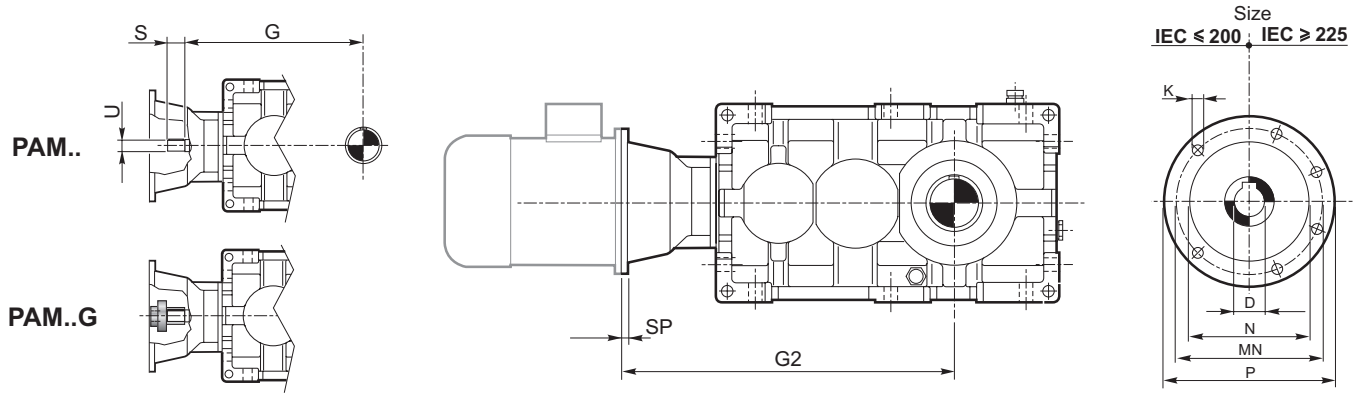

		IEC													
		71	80	90	100	112	132	160	180	200	225	250	280	315	355
D H7		14	19	24	28	28	38	42	48	55	60	65	75	80	100
P		160	200	200	250	250	300	350	350	400	450	550	550	660	800
MN		130	165	165	215	215	265	300	300	350	400	500	500	600	740
N G6		110	130	130	180	180	230	250	250	300	350	450	450	550	680
K		M8	M10	M10	M12	M12	M12	M16	M16	M16	M16	M16	M16	M16	M20
SP		12	12	12	14	14	16	18	18	20	20	20	20	24	30
G2	802			499	509	509	529	559	559	559					
	804				561	561	581	611	611	611	641				
	806				624	624	644	674	674	674	704				
	808						710	740	740	740	770	770	770		
	810						787	817	817	817	847	847	847	877	
	812						874	904	904	904	934	934	934	964	
	814							999	999	999	1029	1029	1029	1059	
	816							1109	1109	1109	1139	1139	1139	1169	1209
	818									1234	1264	1264	1264	1294	1334
	820										1396	1396	1396	1426	1466
	822-826	**A richiesta / *On request* / Auf Anfrage**													

802 - 820

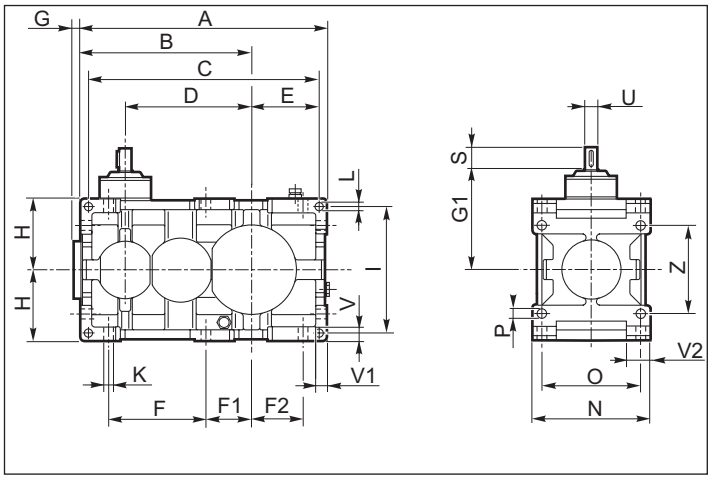

822 - 828

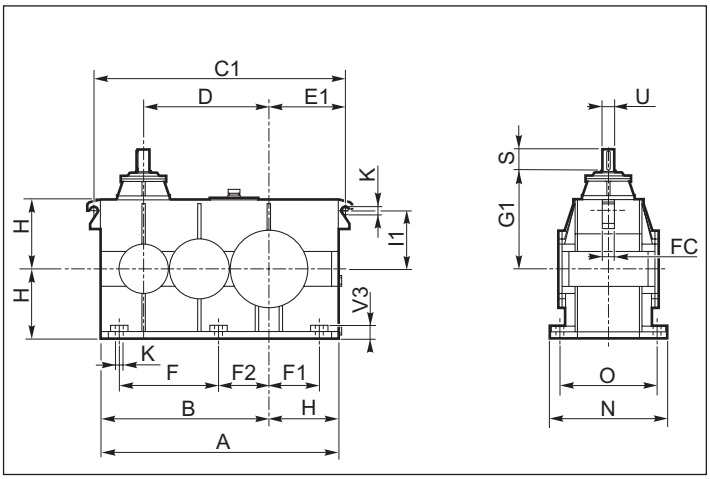

Esecuzione grafica / *Shaft arrangement* / Grafische Ausführung

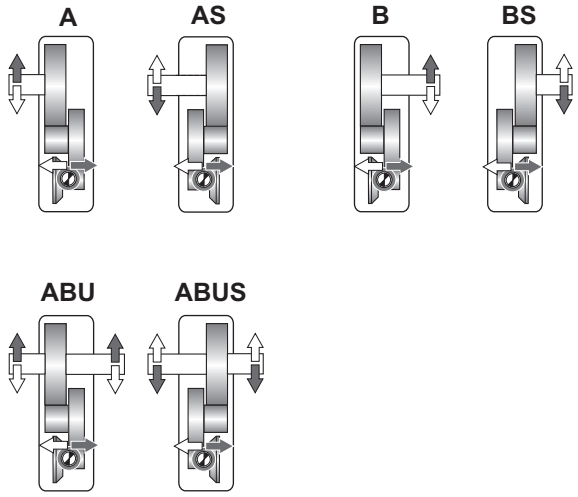

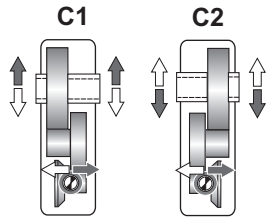

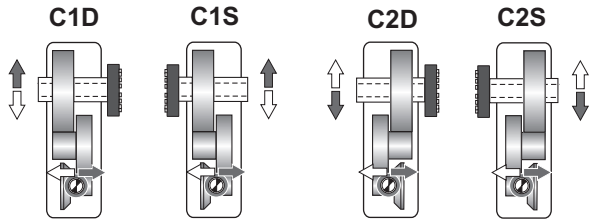

Albero uscita / *Output shaft* / Abtriebswelle

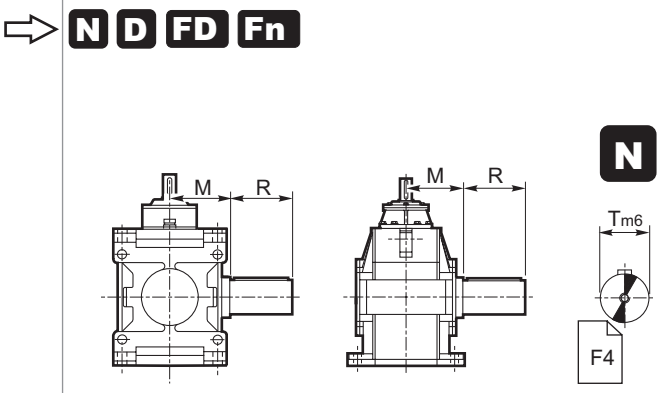

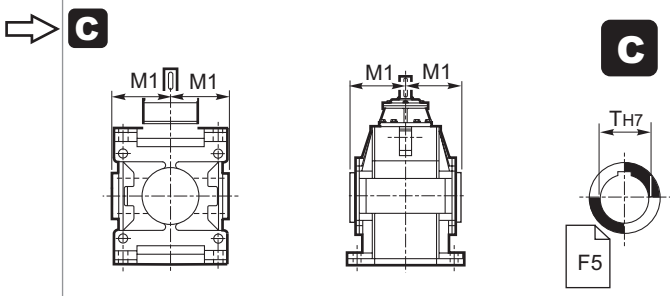

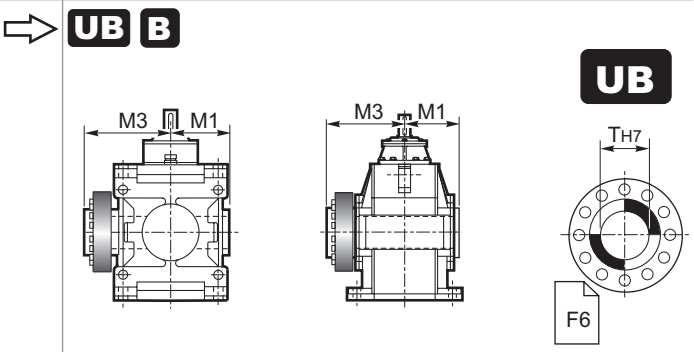

	Dimensioni generali / *Dimensions* / Allgemeine Abmessungen																								
	A	B	C	C1	D	E	E1	F	F1	F2	FC	G	H h11	I	I1	K	L	N h11	O	P	V	V1	V2	V3	Z	Kg
802	435	305	407	—	225	116	—	172.5	82.5	90	—	16	125	224	—	18	14	213	180	18	25	20	44.5	—	160	94
804	492	342	460	—	252	134	—	195	91	104	—	17	140	250	—	20	16	237	200	20	28	22.5	49	—	180	131
806	555	385	521	—	285	153	—	219.5	102.5	117	—	19	160	280	—	22	18	269	225	22	32	25	56.5	—	200	183
808	622	432	584	—	320	171	—	246	116	130	—	20	180	320	—	25	20	297	250	25	36	28	59.5	—	224	250
810	695	485	655	—	360	190	—	275	130	145	—	23	200	360	—	27	22	335	280	27	40	32	67.5	—	250	359
812	785	545	740	—	405	217.5	—	307.5	147.5	160	—	25	225	400	—	30	24	379	315	30	45	36	78.5	—	280	502
814	875	610	825	—	450	240	—	345	165	180	—	28	250	450	—	33	27	427	355	33	50	40	89	—	320	703
816	985	685	929	—	505	272	—	388	185	203	—	30	280	500	—	36	30	479	400	36	56	45	96.5	—	360	984
818	1110	770	1046	—	570	308	—	437.5	207.5	230	—	34	315	560	—	39	35	541	450	39	63	50	114.5	—	400	1377
820	1245	865	1173	—	640	344	—	492.5	232.5	260	—	36	355	638	—	42	39	599	500	42	70	56	124	—	450	1929
822	1370	970	—	1240	720	—	335	570	300	300	60	—	400	—	335	45	—	675	560	—	—	—	—	55	—	2699
824	1540	1090	—	1410	810	—	385	640	320	320	60	—	450	—	385	48	—	761	630	—	—	—	—	60	—	3213
826	1715	1215	—	1565	900	—	425	715	365	365	70	—	500	—	425	52	—	855	710	—	—	—	—	65	—	4497
828	1925	1365	—	1755	1010	—	475	805	415	415	2x50	—	560	—	475	56	—	965	800	—	—	—	—	80	—	6296

	Albero entrata / *Input shaft* / Antriebswelle			Albero uscita / *Output shaft* / Abtriebswelle							
	U	S	G1								
				T m6	R	M	T H7	M1	T H7	M1	M3
802	22 j6	40	180	60	112	109	60	109	60	109	170
804	24 k6	45	200	70	125	121	70	121	70	121	192
806	28 k6	50	225	80	140	137	80	137	80	137	215
808	32 k6	56	250	90	160	151	90	151	90	151	246
810	35 k6	63	280	100	180	170	100	170	100	170	266
812	40 k6	70	315	110	200	192	110	192	110	192	302
814	45 k6	80	355	125	225	216	125	216	125	216	335
816	50 k6	90	400	140	250	242	140	242	140	242	370
818	55 m6	100	450	160	280	273	160	273	160	273	422
820	60 m6	112	500	180	315	302	180	302	180	302	477
822	70 m6	125	560	200	355	340	200	340	200	340	*
824	80 m6	140	630	220	400	383	220	383	220	383	*
826	90 m6	160	710	250	450	430	250	430	250	430	*
828	100 m6	180	800	280	500	485	280	485	280	485	*

* **A richiesta / *On request* / Auf Anfrage**

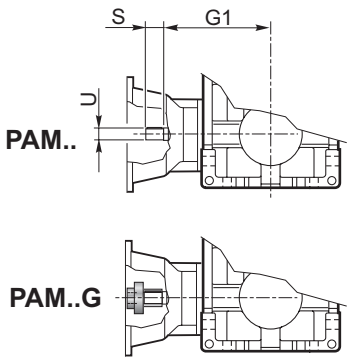

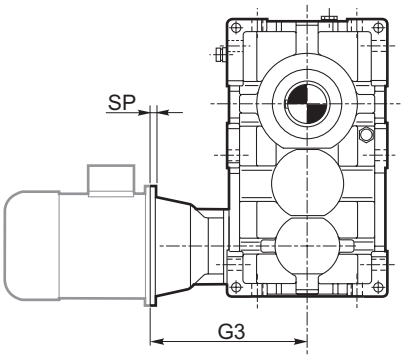

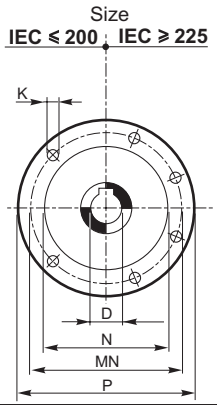

		IEC													
		71	80	90	100	112	132	160	180	200	225	250	280	315	355
D H7		14	19	24	28	28	38	42	48	55	60	65	75	80	100
P		160	200	200	250	250	300	350	350	400	450	550	550	660	800
MN		130	165	165	215	215	265	300	300	350	400	500	500	600	740
N G6		110	130	130	180	180	230	250	250	300	350	450	450	550	680
K		M8	M10	M10	M12	M12	M12	M16	M16	M16	M16	M16	M16	M16	M20
SP		12	12	12	14	14	16	18	18	20	20	20	20	24	30
G3	802			274	284	284	304	334	334	334					
	804				309	309	329	359	359	359	389				
	806				339	339	359	389	389	389	419				
	808						390	420	420	420	450	450	450		
	810						427	457	457	457	487	487	487	517	
	812						469	499	499	499	529	529	529	559	
	814							549	549	549	579	579	579	609	
	816							604	604	604	634	634	634	664	704
	818									664	694	694	694	724	764
	820										756	756	756	786	826
	822-826	**A richiesta / *On request* / Auf Anfrage**													

802 - 820

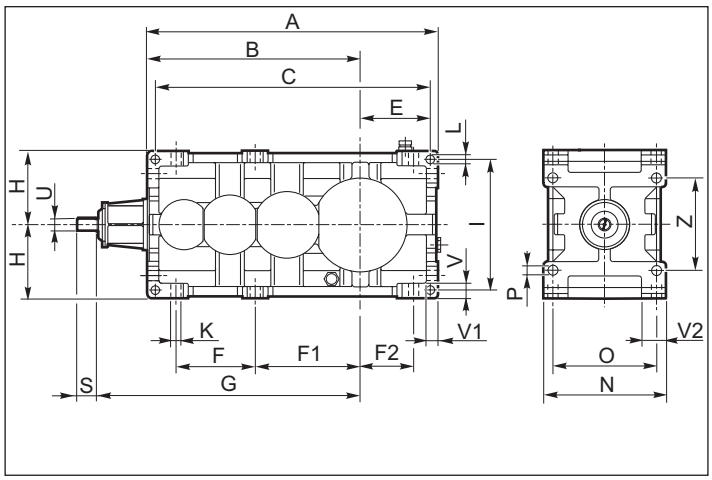

822 - 832

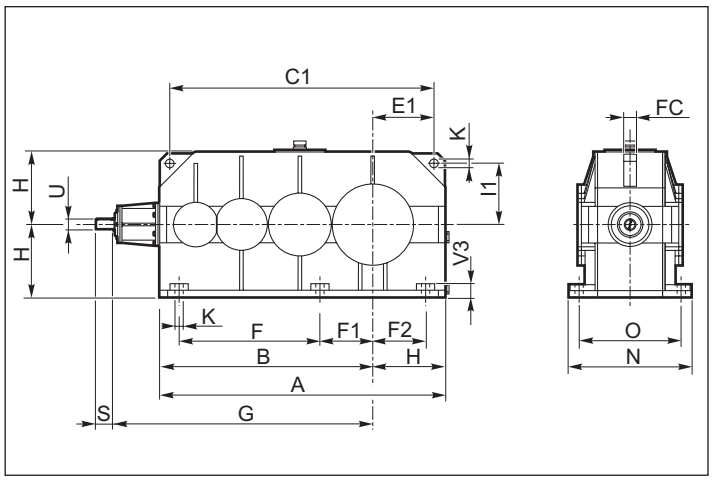

Esecuzione grafica / *Shaft arrangement* / Grafische Ausführung

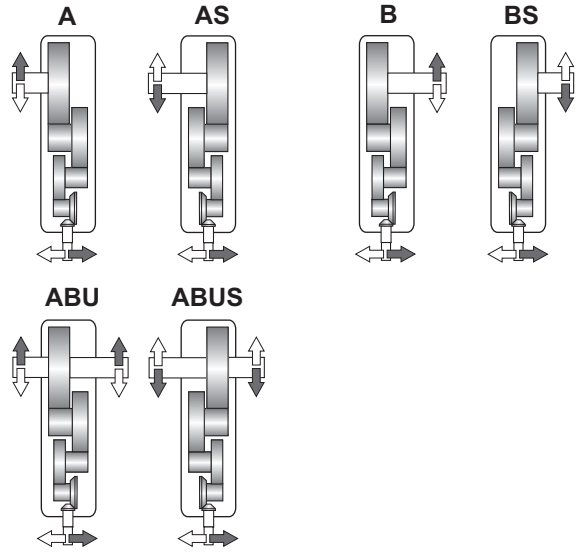

Albero uscita / *Output shaft* / Abtriebswelle

N D FD Fn

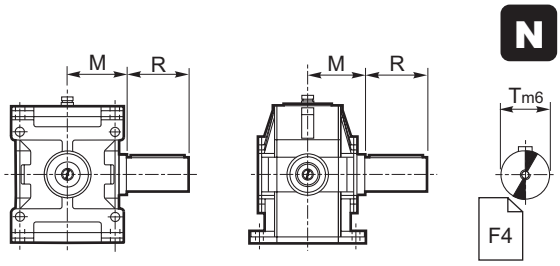

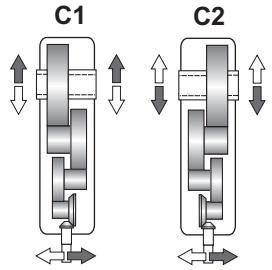

C

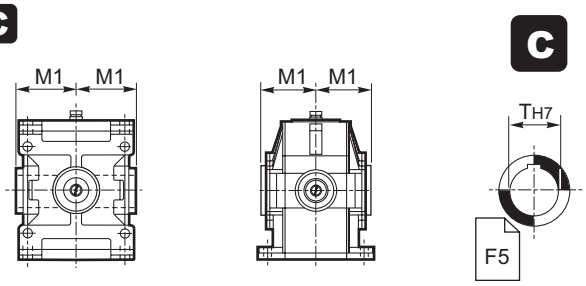

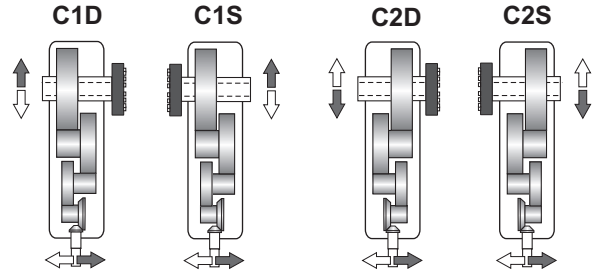

UB B

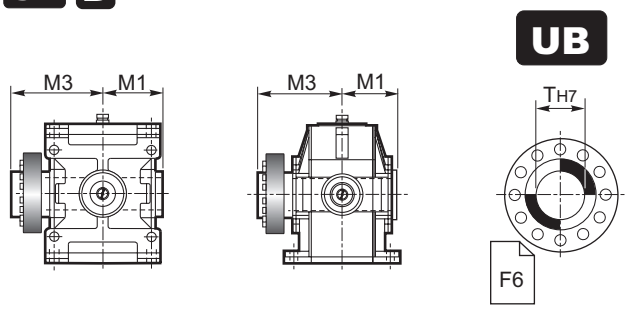

	Dimensioni generali / *Dimensions* / Allgemeine Abmessungen																							
	A	B	C	C1	E	E1	F	F1	F2	FC	H h11	I	I1	K	L	N h11	O	P	V	V1	V2	V3	Z	Kg
802	498	368	470	—	116	—	136	182	90	—	125	224	—	18	14	213	180	18	25	20	44.5	—	160	101
804	562	412	530	—	134	—	153	202.5	103.5	—	140	250	—	20	16	237	200	20	28	22.5	49	—	180	143
806	635	465	601	—	153	—	173	229	117	—	160	280	—	22	18	269	225	22	32	25	56.5	—	200	207
808	712	522	674	—	171	—	194	258	130	—	180	320	—	25	20	297	250	25	36	28	59.5	—	224	282
810	795	585	755	—	190	—	216	288	144	—	200	360	—	27	22	335	280	27	40	32	67.5	—	250	394
812	897	657	852	—	217.5	—	242	324.5	159.5	—	225	400	—	30	24	379	315	30	45	36	78.5	—	280	551
814	1000	735	950	—	240	—	271	363	179	—	250	450	—	33	27	427	355	33	50	40	89	—	320	772
816	1125	825	1069	—	272	—	305	407.5	202.5	—	280	500	—	36	30	479	400	36	56	45	96.5	—	360	1080
818	1270	930	1206	—	308	—	345	460	230	—	315	560	—	39	35	541	450	39	63	50	114.5	—	400	1513
820	1425	1045	1353	—	344	—	388	516.5	259.5	—	355	638	—	42	39	599	500	42	70	56	124	—	450	2118
822	1570	1170	—	1440	—	335	770	300	300	60	400	—	335	45	—	675	560	—	—	—	—	56	—	2520
824	1765	1315	—	1635	—	385	865	320	320	60	450	—	385	48	—	761	630	—	—	—	—	60	—	3527
826	1970	1470	—	1820	—	425	970	365	365	70	500	—	425	52	—	855	710	—	—	—	—	65	—	4938
828	2210	1650	—	2040	—	475	1090	415	415	2x50	560	—	475	56	—	965	800	—	—	—	—	80	—	6912
830	2485	1855	—	2305	—	540	1225	470	470	2x50	630	—	540	60	—	1085	900	—	—	—	—	80	—	9678
832	2795	2085	—	2615	—	620	1375	540	540	2x50	710	—	620	60	—	1185	1000	—	—	—	—	100	—	13558

	Albero entrata / *Input shaft* / Antriebswelle			Albero uscita / *Output shaft* / Abtriebswelle							
	U	S	G								
				T m6	R	M	T H7	M1	T H7	M1	M3
802	18 j6	32	445	60	112	109	60	109	60	109	170
804	20 j6	36	502	70	125	121	70	121	70	121	192
806	22 j6	40	565	80	140	137	80	137	80	137	215
808	24 j6	45	632	90	160	151	90	151	90	151	246
810	28 j6	50	710	100	180	170	100	170	100	170	266
812	32 k6	56	795	110	200	192	110	192	110	192	302
814	35 k6	63	890	125	225	216	125	216	125	216	335
816	40 k6	70	1000	140	250	242	140	242	140	242	370
818	45 k6	80	1125	160	280	273	160	273	160	273	422
820	50 k6	90	1265	180	315	302	180	302	180	302	477
822	55 m6	100	1420	209	355	340	200	340	200	340	*
824	60 m6	112	1590	220	400	383	220	383	220	383	*
826	70 m6	125	1780	250	450	430	250	430	250	430	*
828	80 m6	140	2000	280	500	485	280	485	280	485	*
830	90 m6	160	2250	320	500	545	320	545	320	545	*
832	100 m6	180	2530	350	560	595	350	595	350	595	*

* **A richiesta / *On request* / Auf Anfrage**

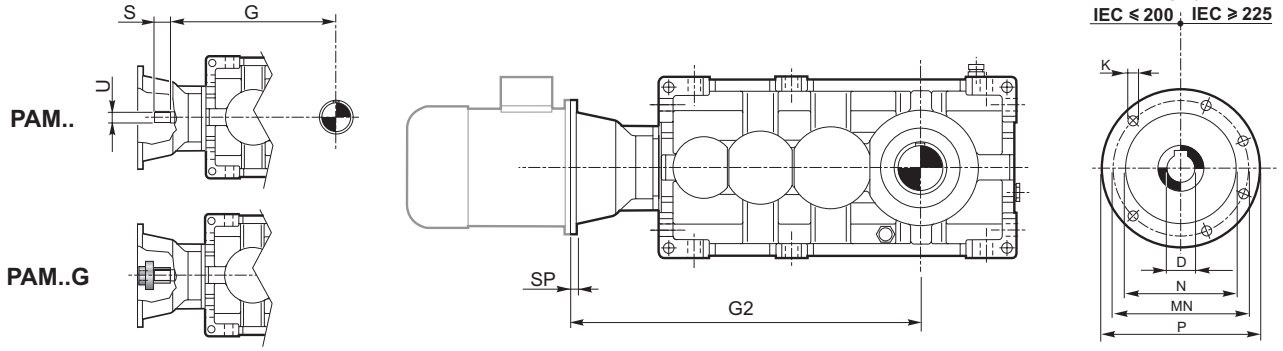

		IEC													
		71	80	90	100	112	132	160	180	200	225	250	280	315	355
D H7		14	19	24	28	28	38	42	48	55	60	65	75	80	100
P		160	200	200	250	250	300	350	350	400	450	550	550	660	800
MN		130	165	165	215	215	265	300	300	350	400	500	500	600	740
N G6		110	130	130	180	180	230	250	250	300	350	450	450	550	680
K		M8	M10	M10	M12	M12	M12	M16	M16	M16	M16	M16	M16	M16	M20
SP		12	12	12	14	14	16	18	18	20	20	20	20	24	30
G2	802	511	521	531	541	541	561								
	804		582	592	602	602	622								
	806		649	659	669	669	689	719							
	808		721	731	741	741	761	791							
	810			814	824	824	844	874	874						
	812			915	915	915	935	965	965	965					
	814				1017	1017	1037	1067	1067	1067	1097				
	816				1134	1134	1154	1184	1184	1184	1214	1214			
	818						1289	1319	1319	13019	1349	1349	1349		
	820						1439	1469	1469	1469	1499	1499	1499	1529	
	822-832	**A richiesta / *On request* / Auf Anfrage**													

802 - 820

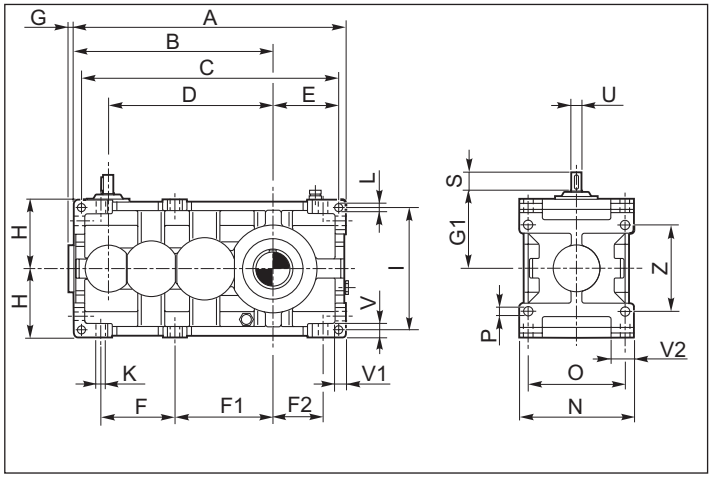

822 - 832

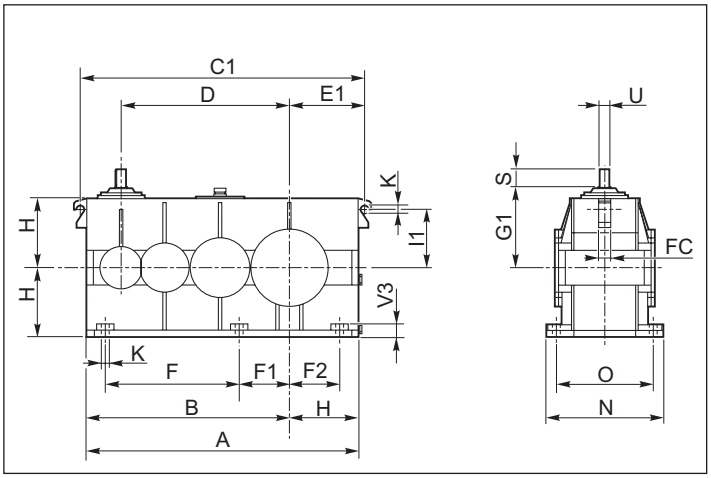

Esecuzione grafica / *Shaft arrangement* / Grafische Ausführung

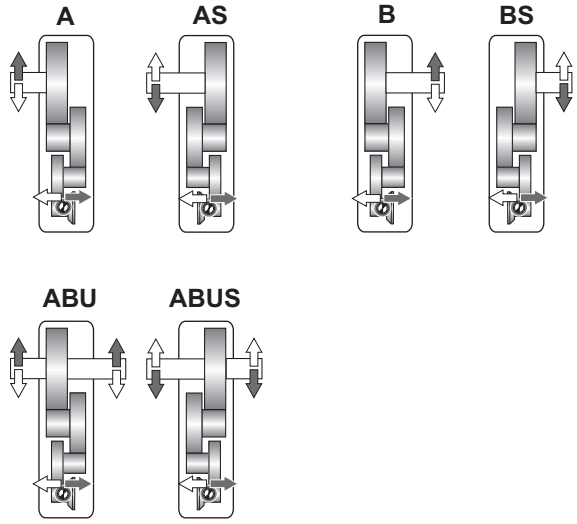

Albero uscita / *Output shaft* / Abtriebswelle

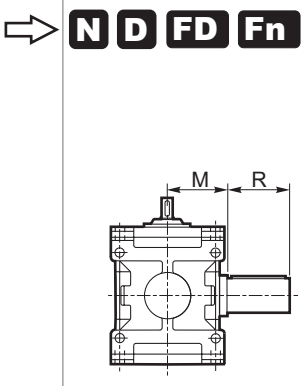

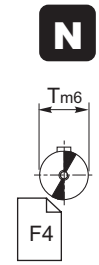

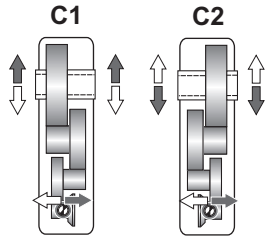

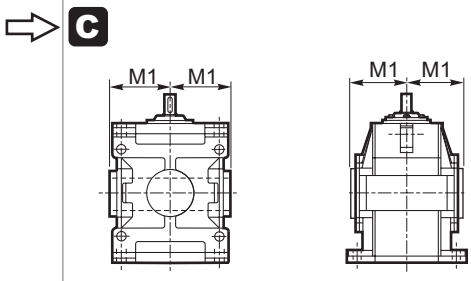

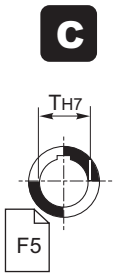

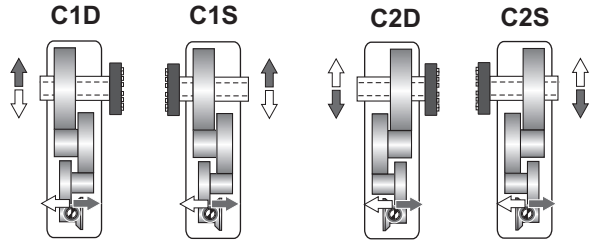

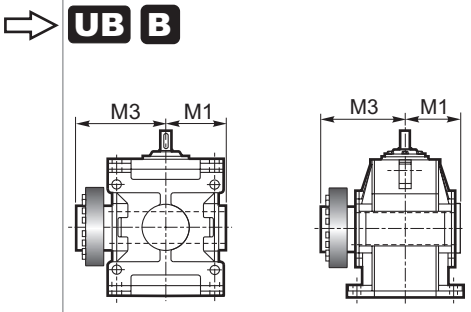

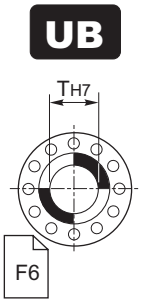

	Dimensioni generali / *Dimensions* / Allgemeine Abmessungen																								
	A	B	C	C1	D	E	E1	F	F1	F2	FC	G	H h11	I	I1	K	L	N h11	O	P	V	V1	V2	V3	Z	Kg
802	498	368	470	—	305	116	—	136	182	90	—	12	125	224	—	18	14	213	180	18	25	20	44.5	—	160	101
804	562	412	530	—	342	134	—	153	202.5	103.5	—	13	140	250	—	20	16	237	200	20	28	22.5	49	—	180	143
806	635	465	601	—	385	153	—	173	229	117	—	16	160	280	—	22	18	269	225	22	32	25	56.5	—	200	207
808	712	522	674	—	432	171	—	194	258	130	—	17	180	320	—	25	20	297	250	25	36	28	59.5	—	224	282
810	795	585	755	—	485	190	—	216	288	144	—	19	200	360	—	27	22	335	280	27	40	32	67.5	—	250	394
812	897	657	852	—	545	217.5	—	242	324.5	159.5	—	20	225	400	—	30	24	379	315	30	45	36	78.5	—	280	551
814	1000	735	950	—	610	240	—	271	363	179	—	23	250	450	—	33	27	427	355	33	50	40	89	—	320	772
816	1125	825	1069	—	685	272	—	305	407.5	202.5	—	25	280	500	—	36	30	479	400	36	56	45	96.5	—	360	1080
818	1270	930	1206	—	770	308	—	345	460	230	—	28	315	560	—	39	35	541	450	39	63	50	114.5	—	400	1513
820	1425	1045	1353	—	865	344	—	388	516.5	259.5	—	30	355	638	—	42	39	599	500	42	70	56	124	—	450	2118
822	1570	1170	—	1440	970	—	335	770	300	300	60	—	400	—	335	45	—	675	560	—	—	—	—	56	—	2520
824	1765	1315	—	1635	1090	—	385	865	320	320	60	—	450	—	385	48	—	761	630	—	—	—	—	60	—	3527
826	1970	1470	—	1820	1220	—	425	970	365	365	70	—	500	—	425	52	—	855	710	—	—	—	—	65	—	4938
828	2210	1650	—	2040	1370	—	475	1090	415	415	2x50	—	560	—	475	56	—	965	800	—	—	—	—	80	—	6912
830	2485	1855	—	2305	1540	—	540	1225	470	470	2x50	—	630	—	540	60	—	1085	900	—	—	—	—	80	—	9678
832	2795	2085	—	2615	1730	—	620	1375	540	540	2x50	—	710	—	620	60	—	1185	1000	—	—	—	—	100	—	13558

	Albero entrata / *Input shaft* / Antriebswelle			Albero uscita / *Output shaft* / Abtriebswelle							
	U	S	G1								
				T m6	R	M	T H7	M1	T H7	M1	M3
802	18 j6	32	140	60	112	109	60	109	60	109	170
804	20 j6	36	160	70	125	121	70	121	70	121	192
806	22 j6	40	180	80	140	137	80	137	80	137	215
808	24 j6	45	200	90	160	151	90	151	90	151	246
810	28 j6	50	225	100	180	170	100	170	100	170	266
812	32 k6	56	250	110	200	192	110	192	110	192	302
814	35 k6	63	280	125	225	216	125	216	125	216	335
816	40 k6	70	315	140	250	242	140	242	140	242	370
818	45 k6	80	355	160	280	273	160	273	160	273	422
820	50 k6	90	400	180	315	302	180	302	180	302	477
822	55 m6	100	450	209	355	340	200	340	200	340	*
824	60 m6	112	500	220	400	383	220	383	220	383	*
826	70 m6	125	560	250	450	430	250	430	250	430	*
828	80 m6	140	630	280	500	485	280	485	280	485	*
830	90 m6	160	710	320	500	545	320	545	320	545	*
832	100 m6	180	800	350	560	595	350	595	350	595	*

*** A richiesta / *On request* / Auf Anfrage**

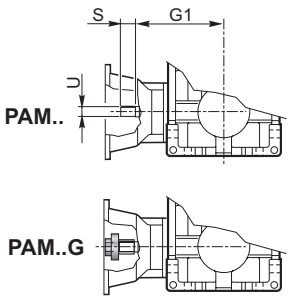

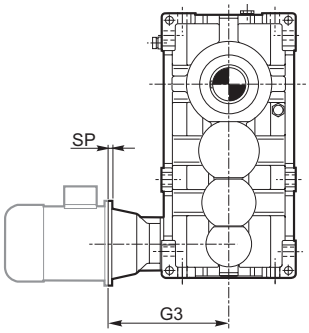

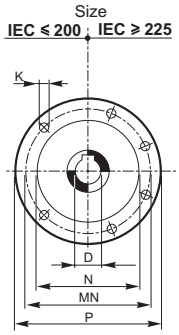

		IEC													
		71	80	90	100	112	132	160	180	200	225	250	280	315	355
D H7		14	19	24	28	28	38	42	48	55	60	65	75	80	100
P		160	200	200	250	250	300	350	350	400	450	550	550	660	800
MN		130	165	165	215	215	265	300	300	350	400	500	500	600	740
N G6		110	130	130	180	180	230	250	250	300	350	450	450	550	680
K		M8	M10	M10	M12	M12	M12	M16	M16	M16	M16	M16	M16	M16	M20
SP		12	12	12	14	14	16	18	18	20	20	20	20	24	30
G3	802	206	216	226	236	236	256								
	804		240	250	260	260	280								
	806		264	274	284	284	304	334							
	808		289	299	309	309	329	359							
	810			329	339	339	359	389	389						
	812			370	370	370	390	420	420	420					
	814				407	407	427	457	457	457	487				
	816				449	449	469	499	499	499	529	529			
	818						519	549	549	549	579	579	579		
	820						574	604	604	604	634	634	634	664	
	822-832	**A richiesta / *On request* / Auf Anfrage**													